VENTOSAS DE SUCÇÃO

VENTOSA PARA DESPALETIZADOR PG.2

VENTOSA PARA INSPETORA FILTEC.....PG.2

VENTOSAS DIVERSAS.....PG.2-17

VENTOSAS DE SUCÇÃO

VENTOSA

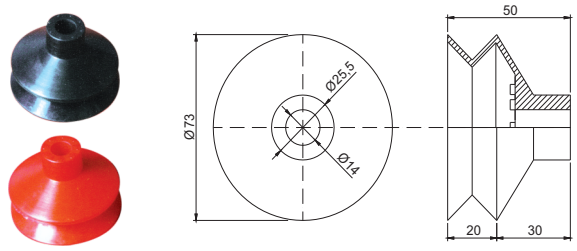

Código	Material
CSB 0577	Nitrílica

VENTOSA PN INSPETORA FILTEC

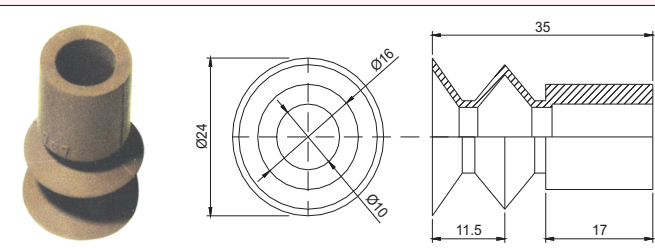

Código	Material
CSB 0767	Nitrílica

VENTOSA DE SUCÇÃO PARA DESPALETIZADORA

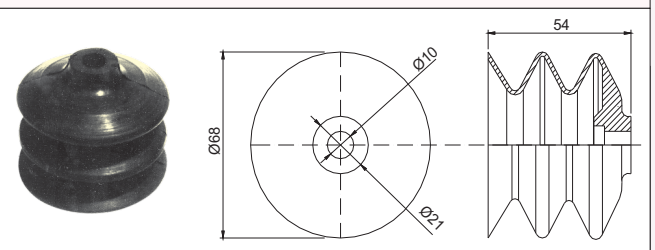

Código	Material
CSB 8125 A	Nitrílica

VENTOSA SANFONADA PARA DESPALETIZADORA

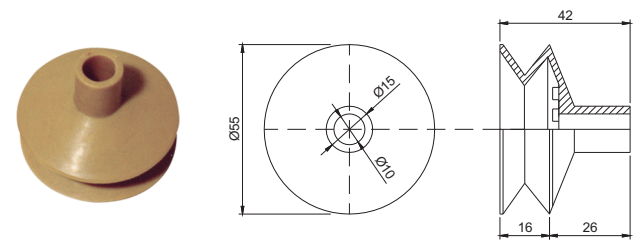

Código	Material
CSB 0583	Nitrílica

VENTOSA DE SUCÇÃO PARA DESPALETIZADORA

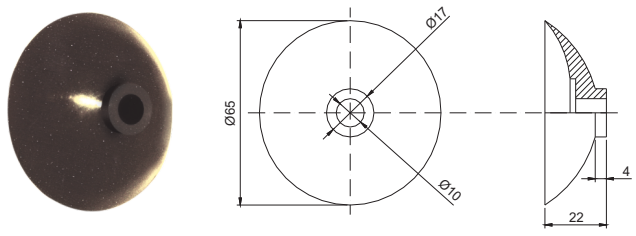

Código	Material
CSB 0456	Nitrílica

VENTOSA

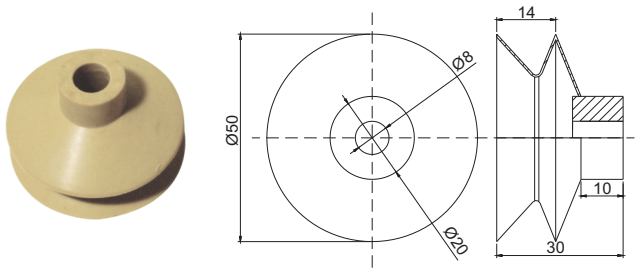

Código	Material
CSB 1379	Nitrílica

VENTOSA

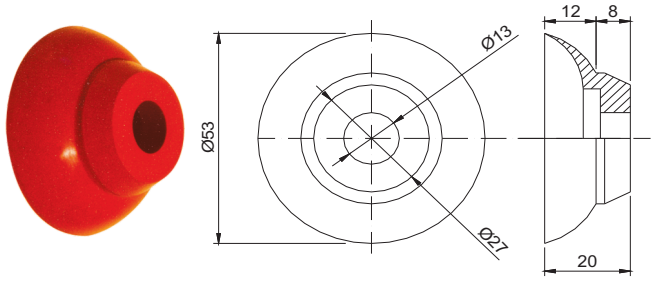

Código	Material
CSB 0784	Nitrílica

VENTOSA

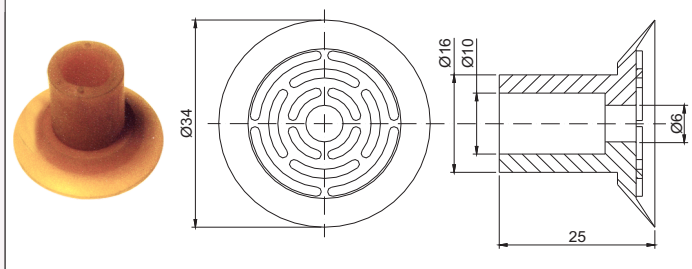

Código	Material
CSB 0264	Nitrílica

VENTOSAS DE SUCÇÃO

VENTOSA

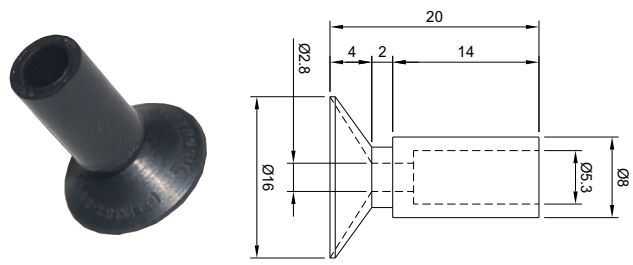

Código	Material
CSB 2243	Nitrílica

VENTOSA

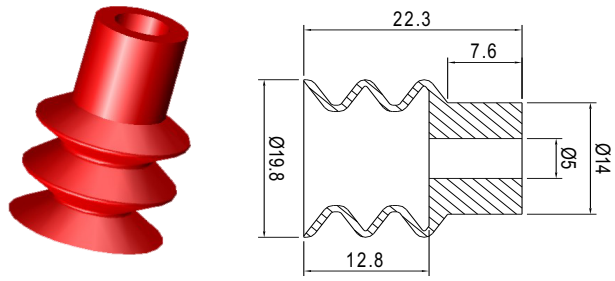

Código	Material
CSB 2350	Nitrílica

VENTOSA

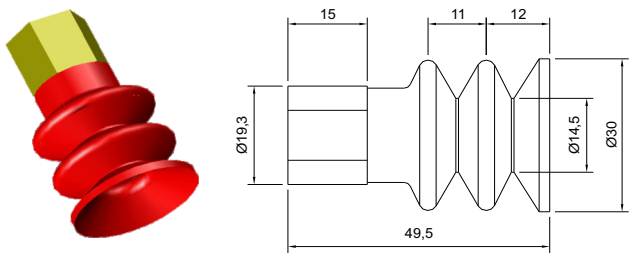

Código	Material
CSB 0863	Nitrílica e Alumínio

VENTOSA

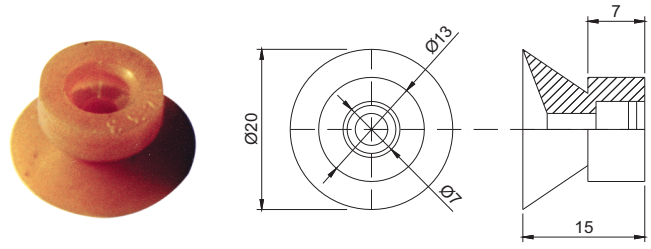

Código	Material
CSB 1233	Nitrílica

VENTOSA

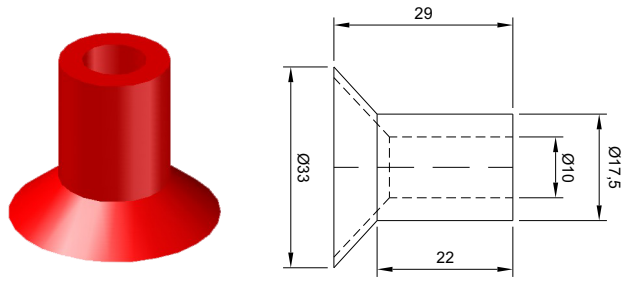

Código	Material
CSB 2028	Nitrílica 30 Shore “A”

VENTOSA

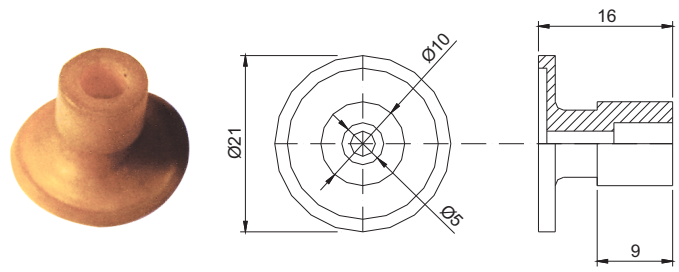

Código	Material
CSB 1232	Nitrílica

VENTOSA

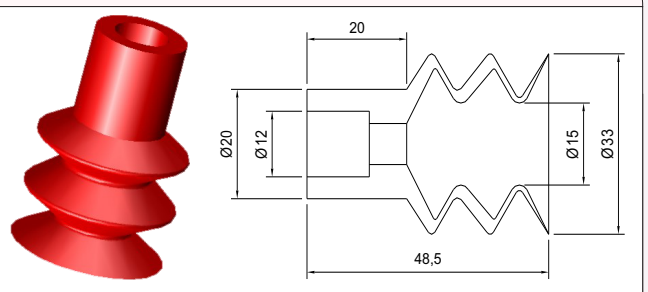

Código	Material
CSB 2085	Nitrílica

VENTOSA

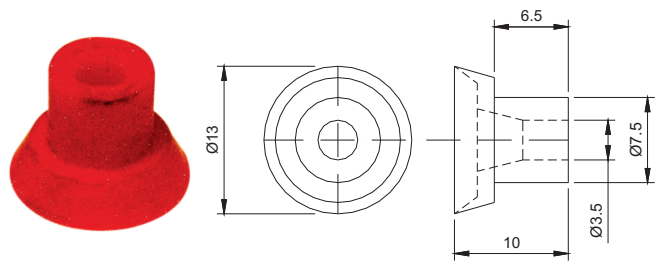

Código	Material
CSB 1618	Nitrílica 30 Shore “A”/Silicone Régua

CASTROSUL INDÚSTRIA E COMÉRCIO DE PLÁSTICOS LTDA.
(0XX) 41 3382-5016 (0XX) 41 3382-2643
WWW.CASTROSUL.COM.BR CASTROSUL@CASTROSUL.COM.BR
RUA D. PEDRO II, 506 • AFONSO PENA • VILA CENTENÁRIO DO SUL
CEP 83 050-250 • SÃO JOSÉ DOS PINHAIS • PARANÁ • BRASIL

VENTOSAS DE SUCÇÃO

VENTOSA

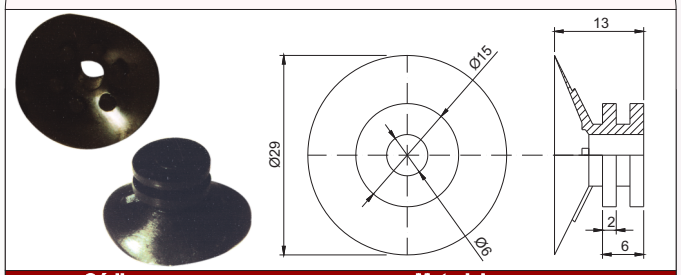

Código	Material
CSB 0265	Nitrílica

VENTOSA

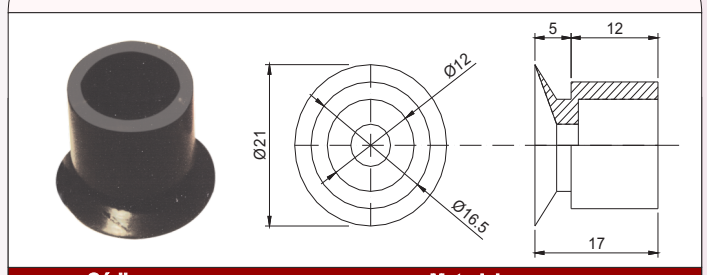

Código	Material
CSB 8126	Nitrílica

VENTOSA

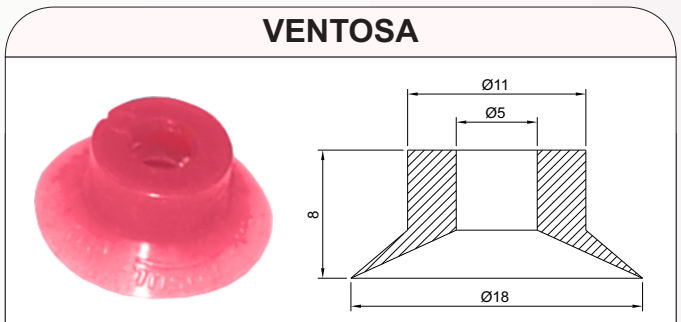

Código	Material
CSB 2177	Silicone Atóxico

VENTOSA

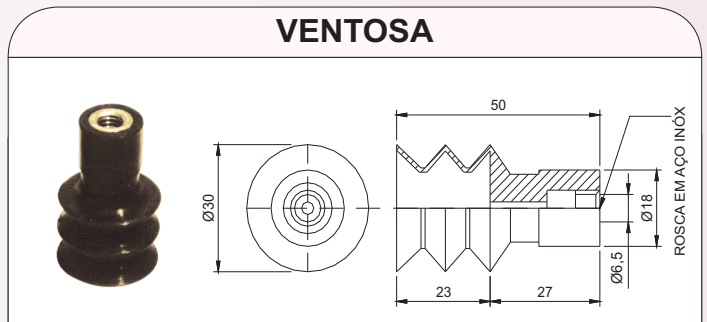

Código	Material
CSB 1676	Nitrílica

VENTOSA

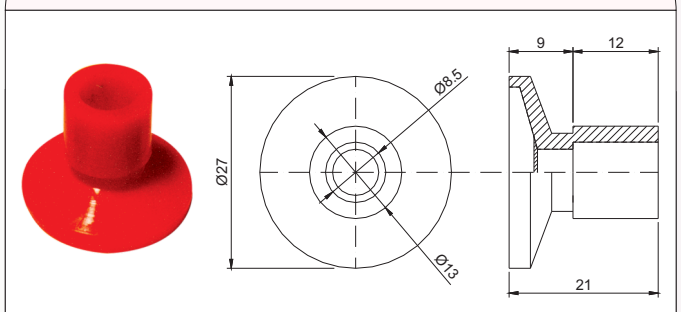

Código	Material
CSB 0957	Silicone

VENTOSA

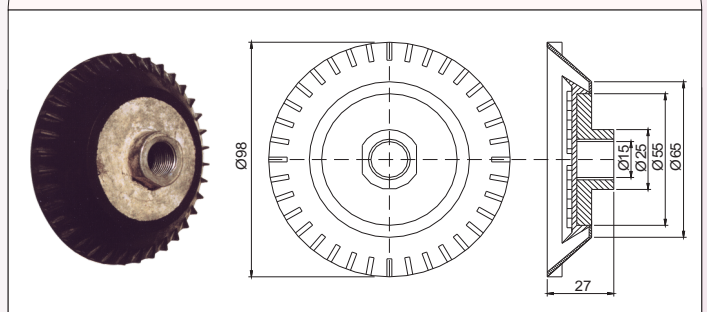

Código	Material
CSB 1675	Nitrílica e Alumínio

VENTOSA

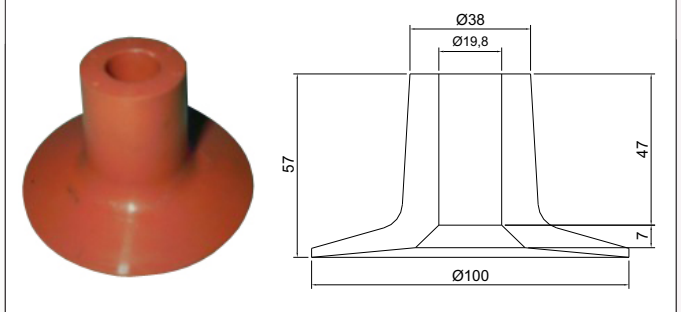

Código	Material
CSB 2209	Silicone

VENTOSA

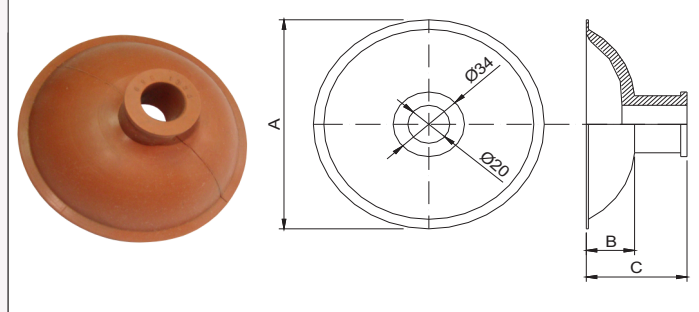

Código	A	B	C	Material
CSB 1024	122	28	52	Nitrílica
CSB 1060	138	26	60	
CSB 1678	110	24	48	

VENTOSAS DE SUCÇÃO

VENTOSA

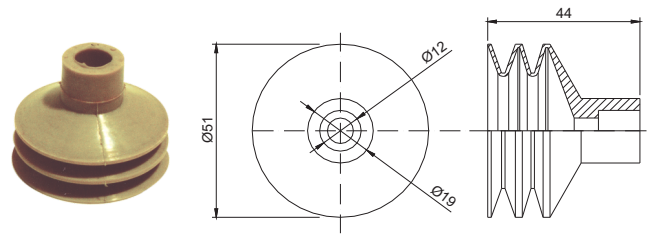

Código	Material
CSB 0958	Nitrílica

VENTOSA

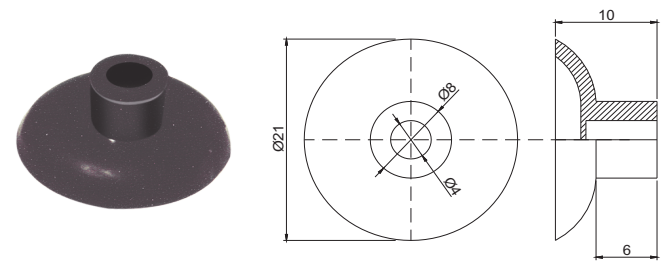

Código	Material
CSB 5125	Nitrílica

VENTOSA

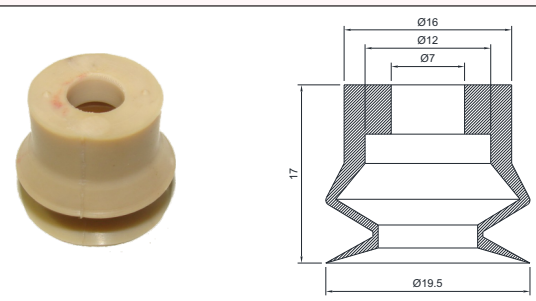

Código	Material
CSB 8189-NA	Borracha Natural

VENTOSA

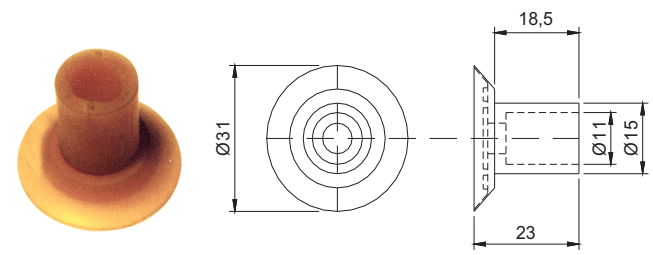

Código	Material
CSB 0264 A	Nitrílica

VENTOSA

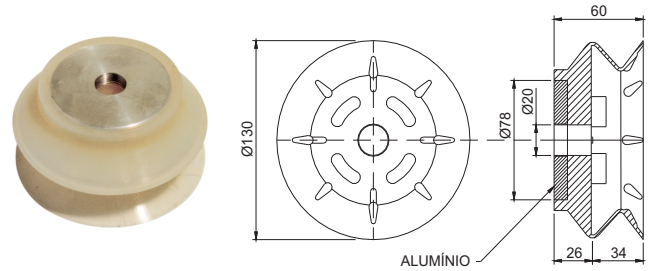

Código	Material
CSB 1238	Silicone/Alumínio

VENTOSA

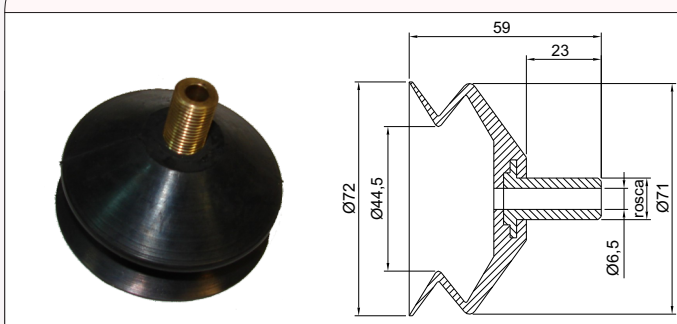

Código	Material
CSB 3063	Nitrílica e Latão

VENTOSA

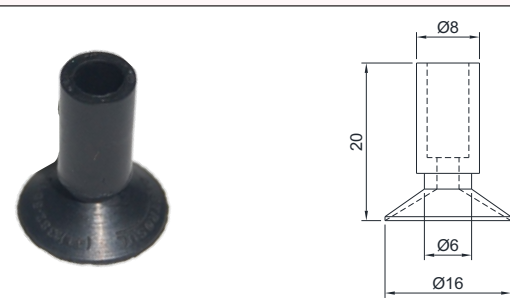

Código	Material
CSB 2243-N	Nitrílica

VENTOSA

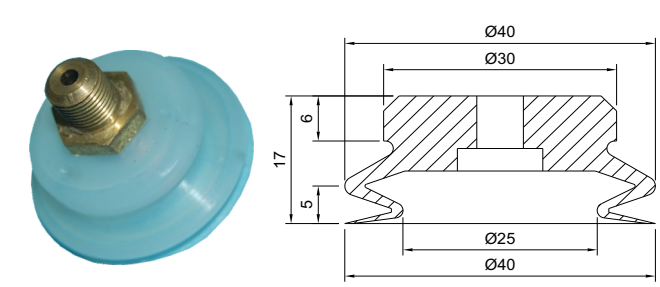

Código	Material
CSB 3834	Silicone Translúcido e Bronze

CASTROSUL INDÚSTRIA E COMÉRCIO DE PLÁSTICOS LTDA.
(0XX) 41 3382-5016 (0XX) 41 3382-2643
WWW.CASTROSUL.COM.BR CASTROSUL@CASTROSUL.COM.BR
RUA D. PEDRO II, 506 • AFONSO PENA • VILA CENTENÁRIO DO SUL
CEP 83 050-250 • SÃO JOSÉ DOS PINHAIS • PARANÁ • BRASIL

VENTOSAS DE SUCÇÃO

VENTOSA

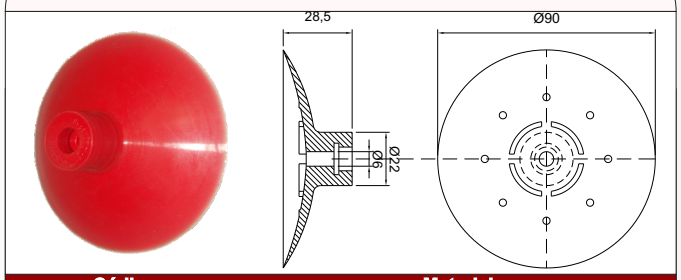

Código	Material
CSB 3653	Nitrílica

VENTOSA

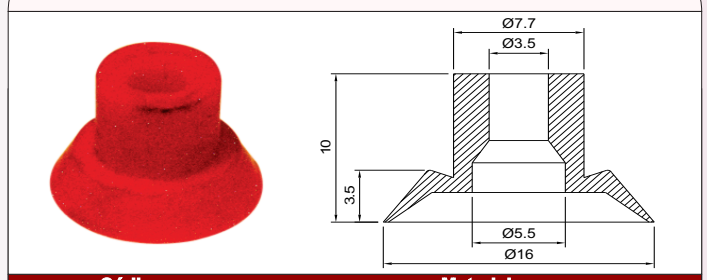

Código	Material
CSB 3946	Silicone Atóxico

VENTOSA

Código	Material
CSB 2176	Nitrílica

VENTOSA

Código	Material
CSB 3165	Nitrílica

VENTOSA

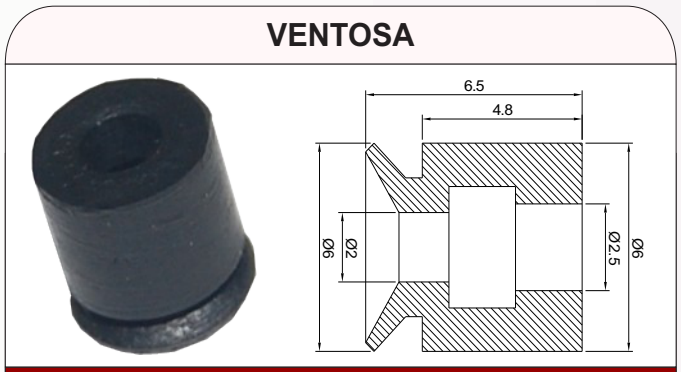

Código	Material
CSB 3167	Nitrílica

VENTOSA

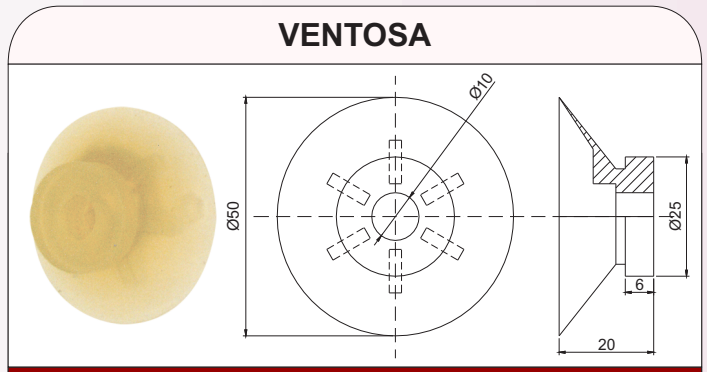

Código	Material
CSB 1375	Silicone

VENTOSA

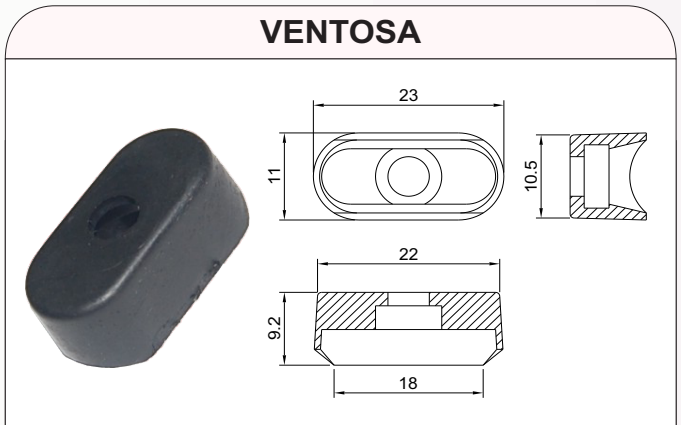

Código	Material
CSB 3166	Nitrílica

VENTOSA

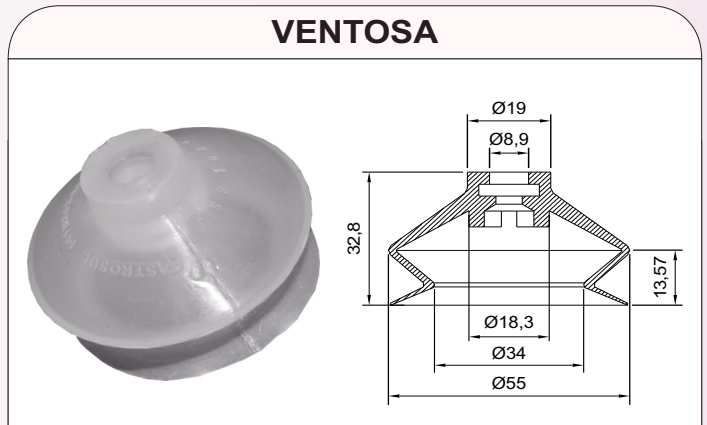

Código	Material
CSB 1834	Silicone

VENTOSAS DE SUCÇÃO

VENTOSA

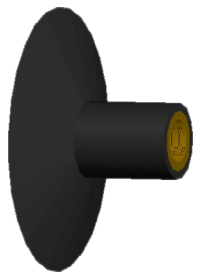

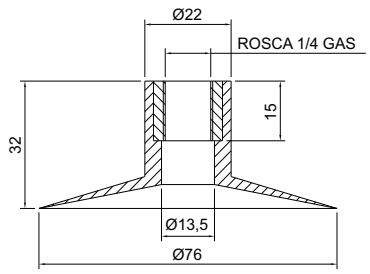

Código	Material
CSB 2216	Nitrílica com Latão

VENTOSA DE SUCÇÃO COM ABA

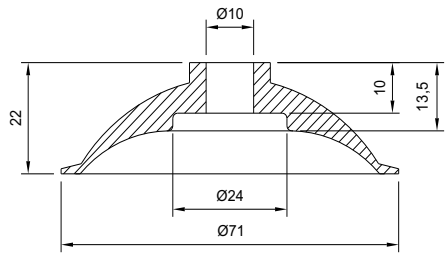

Código	Material
CSB 3973	Nitrílica

VENTOSA

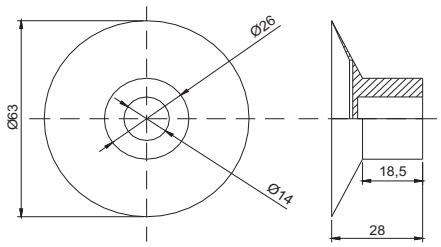

Código	Material
CSB 0406	Silicone

VENTOSA DE SUCÇÃO PARA DESPALETIZADOR

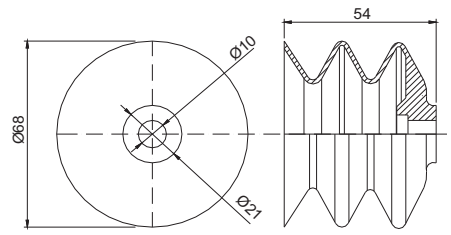

Código	Material
CSB 8125 A	Nitrílica

VENTOSA DE SUCÇÃO

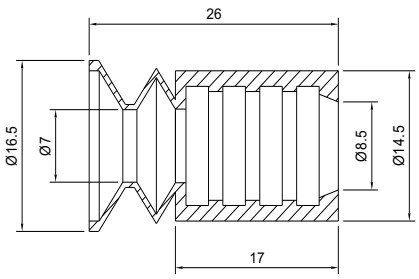

Código	Material
CSB 2133	Silicone Atóxico

VENTOSA DE SUCÇÃO PARA DESPALETIZADOR

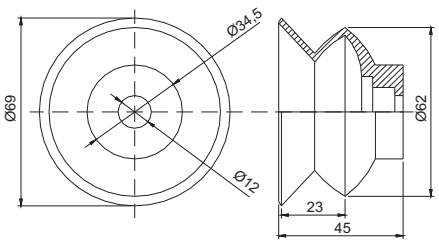

Código	Material
CSB 0404	Nitrílica

VENTOSA DE SUCÇÃO

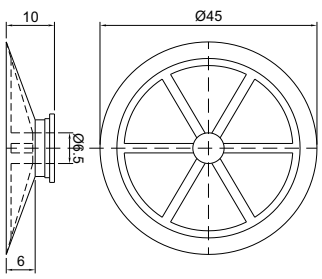

Código	Material
CSB 1281	Silicone Translúcido

VENTOSA DE SUCÇÃO PARA DESPALETIZADOR

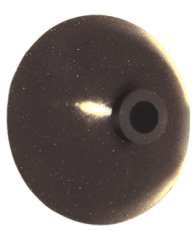

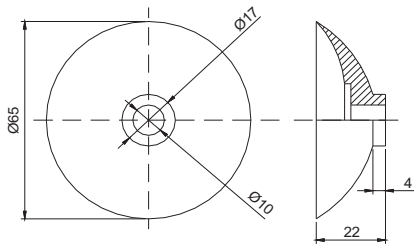

Código	Material
CSB 0456	Nitrílica

CASTROSUL INDÚSTRIA E COMÉRCIO DE PLÁSTICOS LTDA.
(0XX) 41 3382-5016 (0XX) 41 3382-2643
WWW.CASTROSUL.COM.BR CASTROSUL@CASTROSUL.COM.BR
RUA D. PEDRO II, 506 • AFONSO PENA • VILA CENTENÁRIO DO SUL
CEP 83 050-250 • SÃO JOSÉ DOS PINHAIS • PARANÁ • BRASIL

VENTOSAS DE SUCÇÃO

VENTOSA DE SUCÇÃO SANFONADA

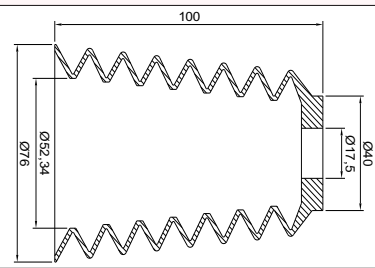

Código	Material
CSB 3315	Nitrílica

VENTOSA PARA SUCÇÃO DE PAPEL

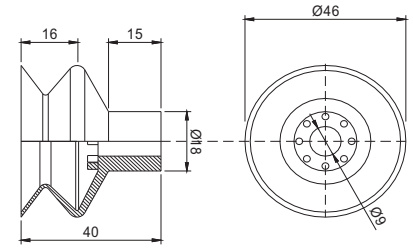

Código	Material
CSB 1776	Silicone Atóxico

VENTOSA DOS ROBÔS

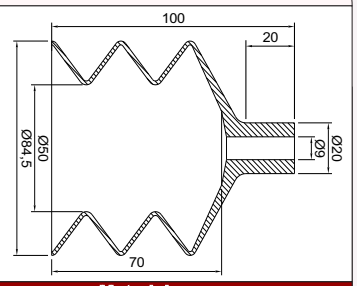

Código	Material
CSB 3720	Nitrílica

VENTOSA PAGNONI

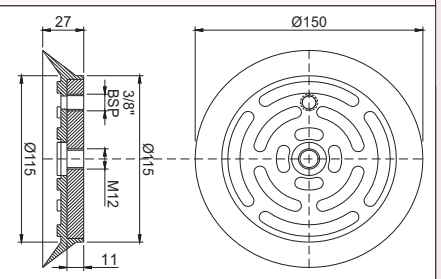

Código	Material
CSB 1778	Silicone Atóxico

VENTOSA PARA DESPALETIZADORA

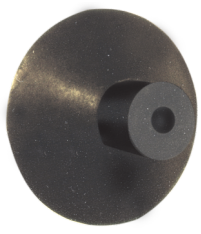
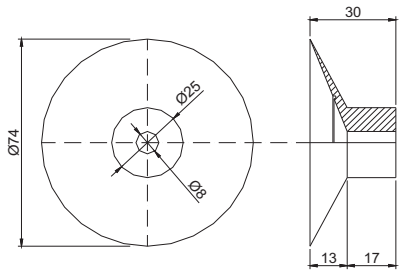

Código	Material
CSB 0470	Nitrílica

VENTOSA PARA EMBALADORA

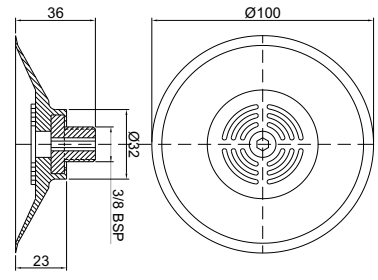

Código	Material
CSB 3213	Silicone Atóxico

VENTOSA PARA MÁQUINA DE EMBALAR

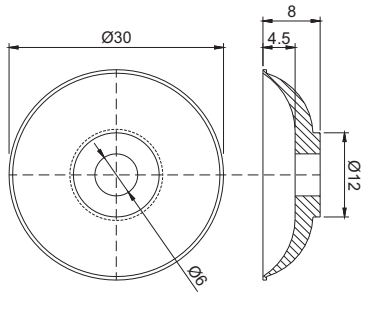

Código	Material
CSB 1777	Silicone Atóxico

VENTOSA PARA MESA B50

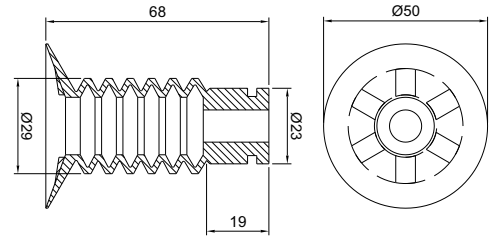

Código	Material
CSB 3214	Silicone Atóxico

VENTOSAS DE SUCÇÃO

VENTOSA PARA SUCÇÃO DE COPO

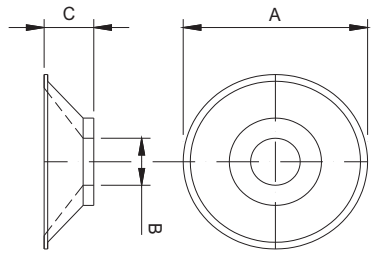

Código	A	B	C	Material
CSB 1220	26	7	7	Silicone
CSB 1223	32	7	7,5	

VENTOSA PN INSPETORA FILTEC

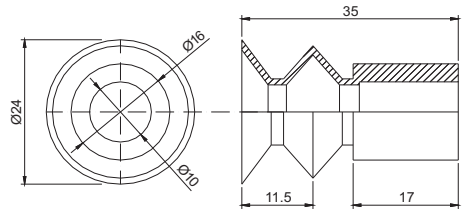

Código	Material
CSB 0767	Nitrílica

VENTOSA PARA SUCÇÃO DE PRATOS

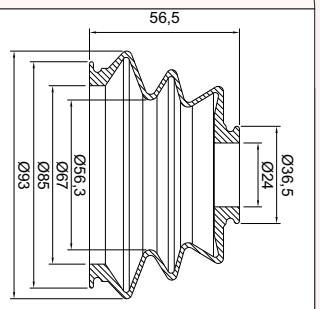

Código	Material
CSB 4082	Nitrílica

VENTOSA QUADRADA

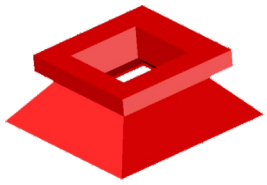

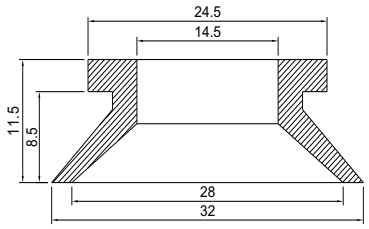

Código	Material
CSB 3858	Nitrílica

VENTOSA PEGADORA DE OVO

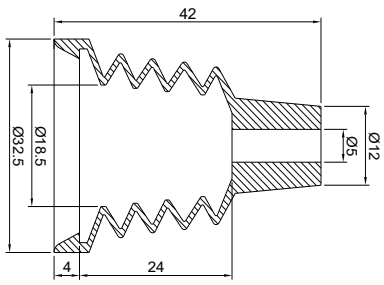

Código	Material
CSB 3466	Silicone Atóxico

VENTOSA SANFONADA COM PARAFUSO

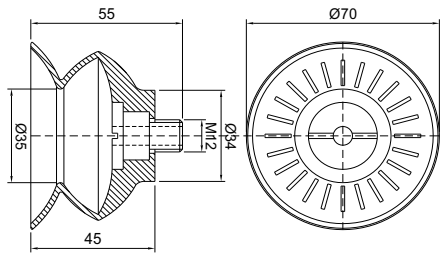

Código	Material
CSB 4389	Nitrílica e Latão

VENTOSA PN INSPETORA FILTEC

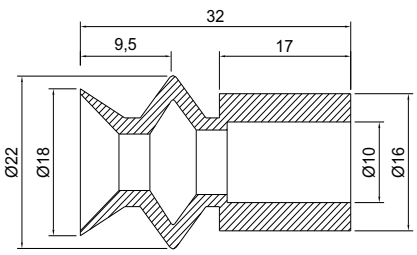

Código	Material
CSB 0767 A	Silicone Translúcido

VENTOSA

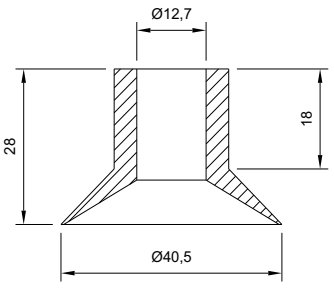

Código	Material
CSB 4692	Nitrílica

CASTROSUL INDÚSTRIA E COMÉRCIO DE PLÁSTICOS LTDA.
(0XX) 41 3382-5016 (0XX) 41 3382-2643
WWW.CASTROSUL.COM.BR CASTROSUL@CASTROSUL.COM.BR
RUA D. PEDRO II, 506 • AFONSO PENA • VILA CENTENÁRIO DO SUL
CEP 83 050-250 • SÃO JOSÉ DOS PINHAIS • PARANÁ • BRASIL

VENTOSAS DE SUCÇÃO

VENTOSA

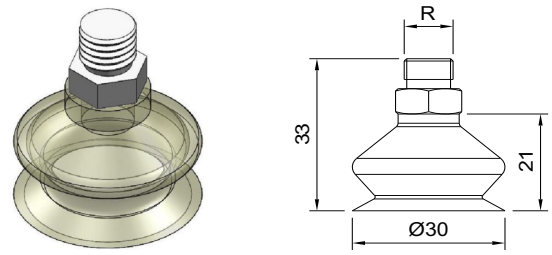

Código	Material
CSB 4722	Silicone Translúcido

VENTOSA

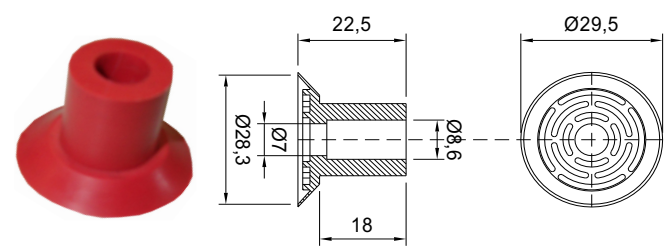

Código	Material
CSB 5458	Silicone Atóxico

VENTOSA

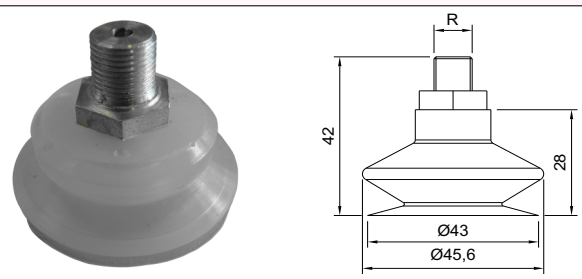

Código	Material
CSB 4723	Silicone Atóxico

VENTOSA COM ROSCA DE FIXAÇÃO

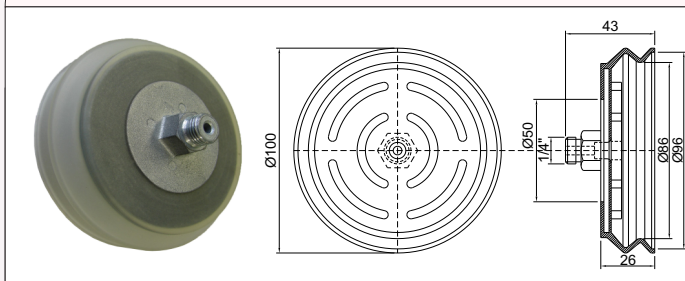

Código	Material
CSB 5542	Nitrílica

VENTOSA SANFONADA

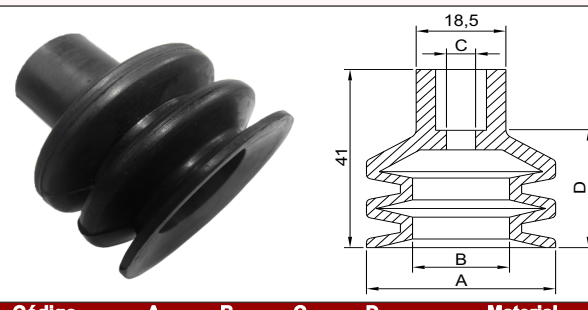

Código	A	B	C	D	Material
CSB 4796	39	20,5	6	28	Nitrílica
CSB 4797	51	27	7	29,5	

VENTOSA

Código	Material
CSB 5629	Silicone Atóxico

VENTOSA COM 3 SANFONAS

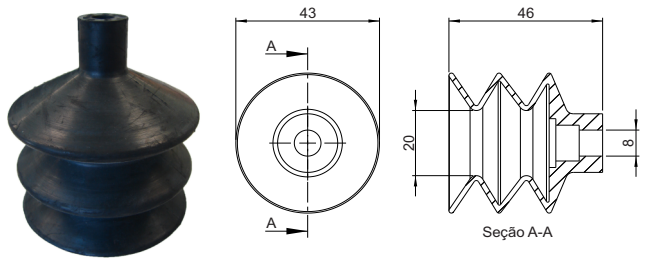

Código	Material
CSB 5030	Silicone Atóxico

VENTOSA

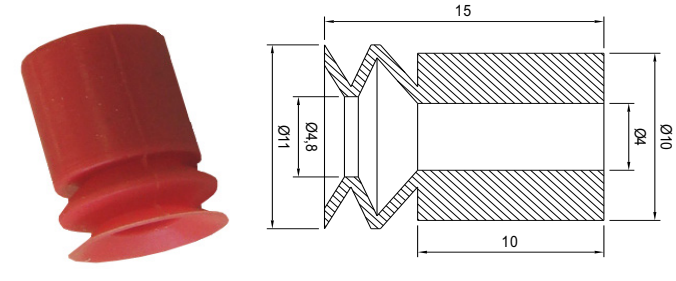

Código	Material
CSB 5658	Silicone Atóxico

VENTOSAS DE SUCÇÃO

VENTOSA

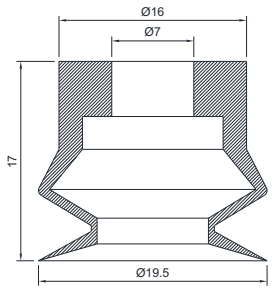

Código	Material
CSB 8189	Natural

VENTOSA

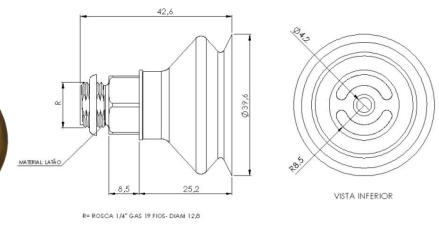

Código	Material
CSB 9570	Silicone Translúcido

VENTOSA

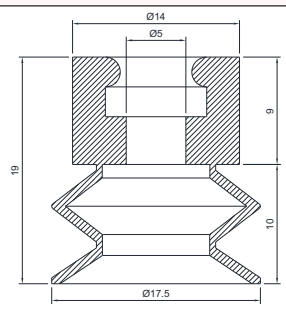

Código	Material
CSB 8405	Natural

VENTOSA

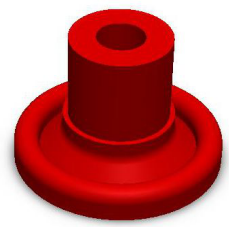

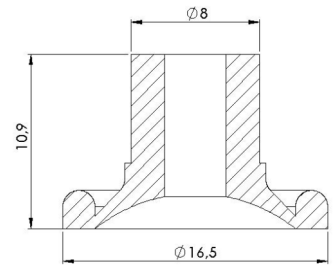

Código	Material
CSB 9610	Silicone Atóxico

VENTOSA

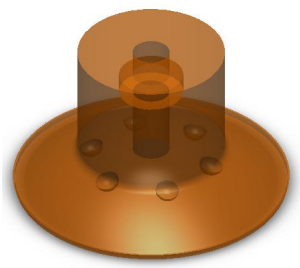

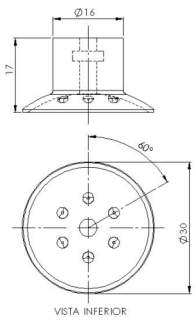

Código	Material
CSB 9611	Silicone Translúcido

VENTOSA

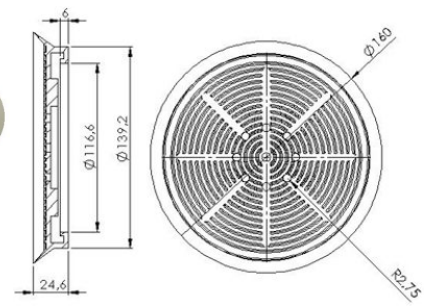

Código	Material
CSB 9582	Nitrílica e Latão

VENTOSA

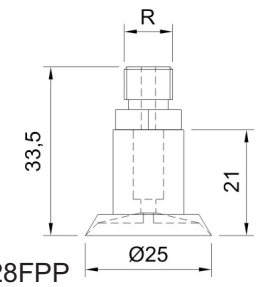

Rosca R: 9.6x28FPP

Código	Material
CSB 8274	Silicone Atóxico

VENTOSA

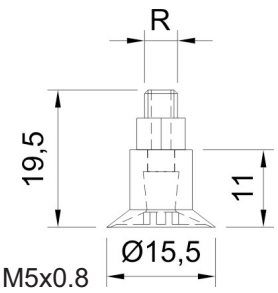

Rosca R: M5x0.8

Código	Material
CSB 8275	Silicone Atóxico

CASTROSUL INDÚSTRIA E COMÉRCIO DE PLÁSTICOS LTDA.
(0XX) 41 3382-5016 (0XX) 41 3382-2643
WWW.CASTROSUL.COM.BR CASTROSUL@CASTROSUL.COM.BR
RUA D. PEDRO II, 506 • AFONSO PENA • VILA CENTENÁRIO DO SUL
CEP 83 050-250 • SÃO JOSÉ DOS PINHAIS • PARANÁ • BRASIL

VENTOSAS DE SUCÇÃO

VENTOSA MAQ

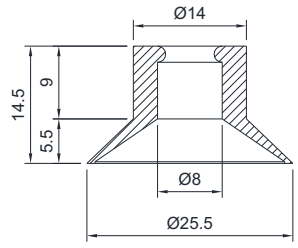

Código	Material
CSB 12219	Borracha Natural

VENTOSA MAIOR P/ EMBALAGEM 5KG

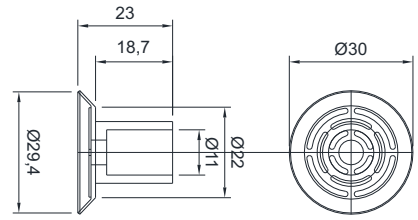

Código	Material
CSB 12224	Borracha Nitrílica

VENTOSA

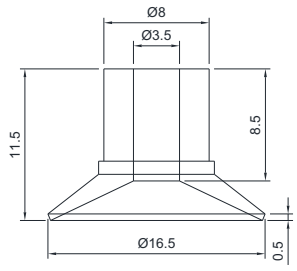

Código	Material
CSB 11709	Borracha Natural

VENTOSA

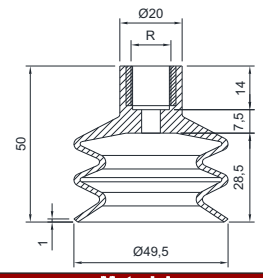

Código	Material
CSB 11337	Borracha Natural

VENTOSA DE SUCÇÃO

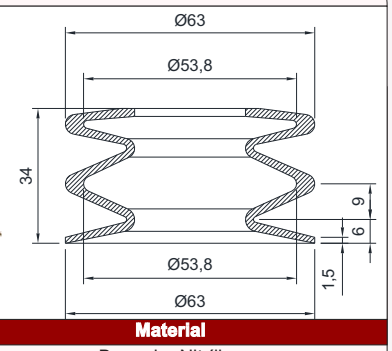

Código	Material
CSB 11232	Borracha Nitrílica

VENTOSA

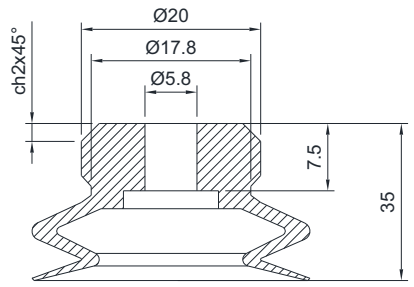

Código	Material
CSB 10942	Borracha Nitrílica

VENTOSA

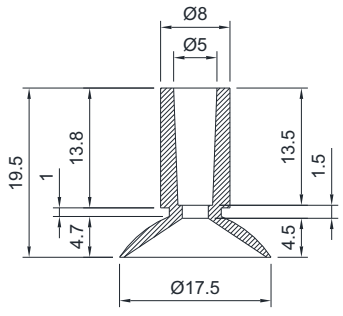

Código	Material
CSB 10941	Borracha Nitrílica

VENTOSA

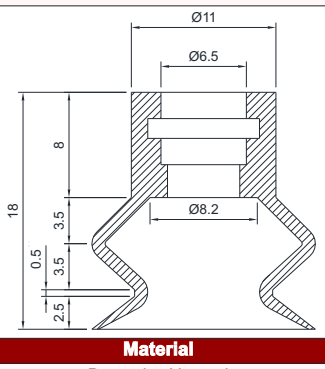

Código	Material
CSB 10065	Borracha Natural

VENTOSAS DE SUCÇÃO

VENTOSA

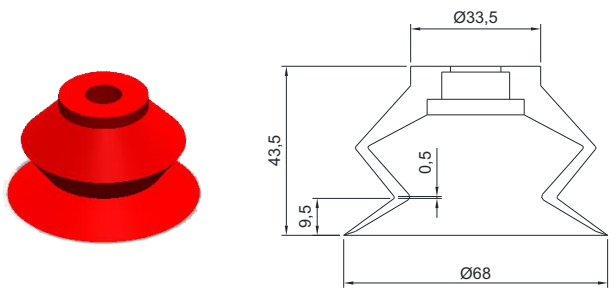

Código	Material
CSB 2102	Silicone Atóxico

VENTOSA

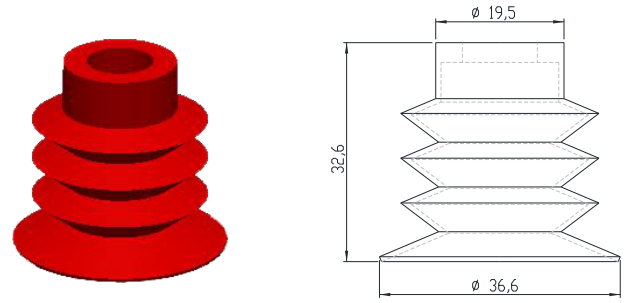

Código	Material
CSB 1996	Silicone Atóxico

VENTOSA

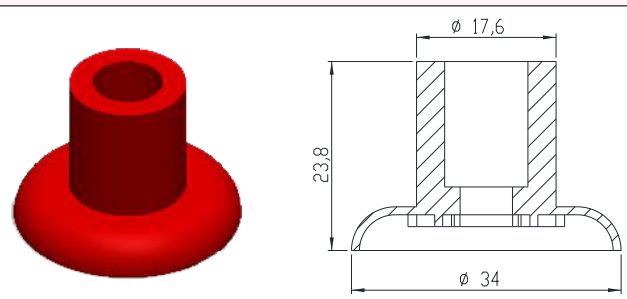

Código	Material
CSB 1062	Silicone Atóxico

VENTOSA

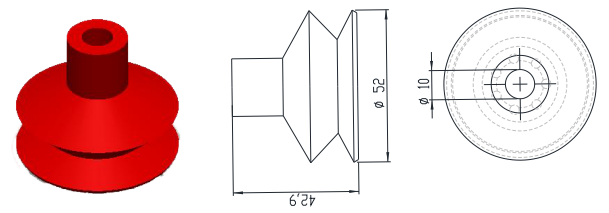

Código	Material
CSB 1400	Silicone Atóxico

VENTOSA

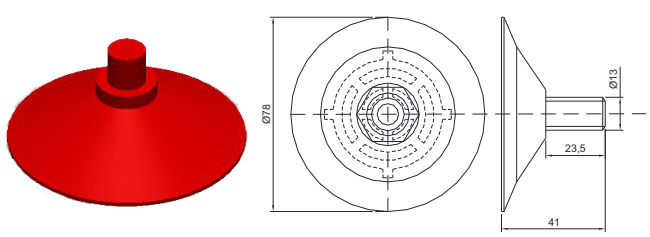

Código	Material
CSB 1634	Silicone Atóxico

VENTOSA

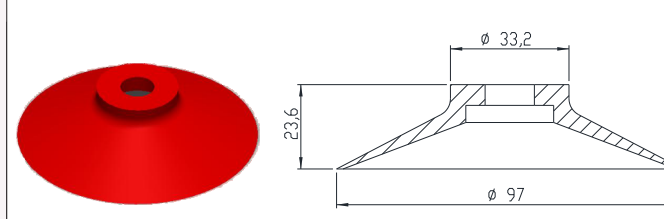

Código	Material
CSB 0464	Silicone Atóxico

VENTOSA FURO DUPLO

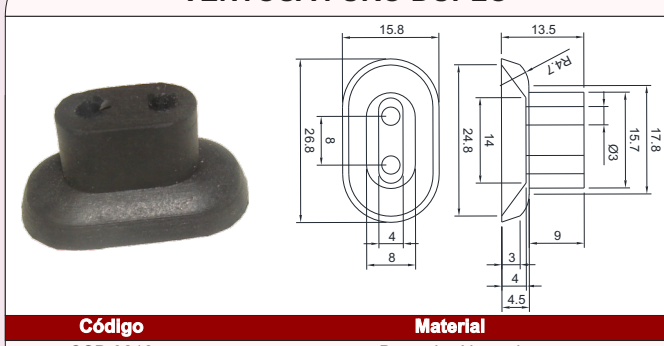

Código	Material
CSB 9218	Borracha Natural

VENTOSA

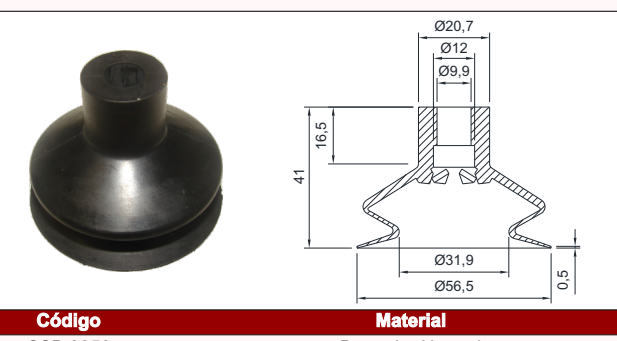

Código	Material
CSB 9350	Borracha Natural

CASTROSUL INDÚSTRIA E COMÉRCIO DE PLÁSTICOS LTDA.
☎ (0XX) 41 3382-5016 (0XX) 41 3382-2643
WWW.CASTROSUL.COM.BR CASTROSUL@CASTROSUL.COM.BR
RUA D. PEDRO II, 506 • AFONSO PENA • VILA CENTENÁRIO DO SUL
CEP 83 050-250 • SÃO JOSÉ DOS PINHAIS • PARANÁ • BRASIL

VENTOSAS DE SUCÇÃO

VENTOSA

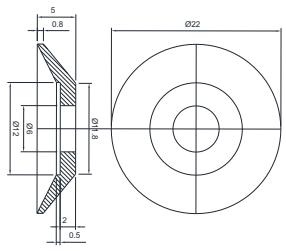

Código	Material
CSB 9208	Silicone Atóxico

VENTOSA

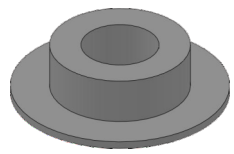

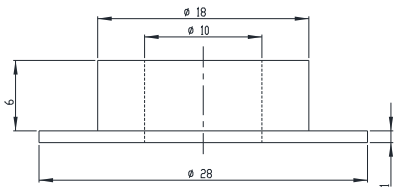

Código	Material
CSB 8782	Borracha Natural

VENTOSA

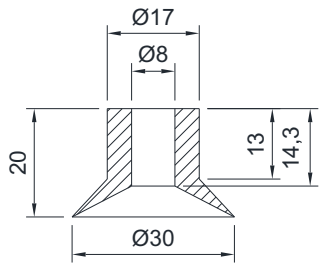

Código	Material
CSB 8548	Borracha Natural

VENTOSA

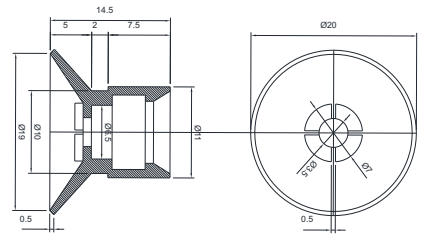

Código	Material
CSB 8362	Borracha Natural

VENTOSA

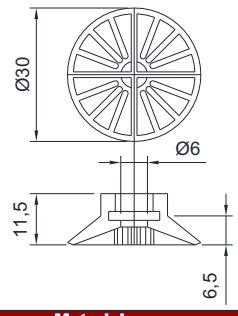

Código	Material
CSB 8115	Silicone Translucido

VENTOSA COM INSERTO

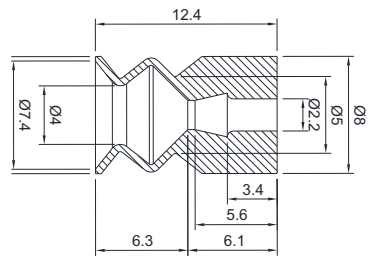

Código	Material
CSB 8031	Borracha Natural

VENTOSA

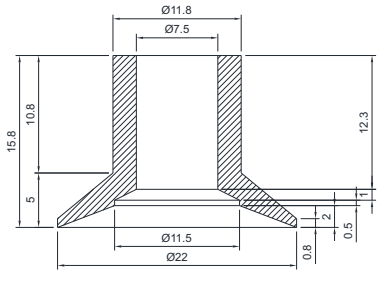

Código	Material
CSB 8188	Borracha Natural

VENTOSA DE SUCÇÃO

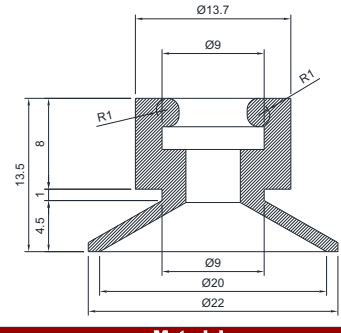

Código	Material
CSB 7911	Borracha Natural

VENTOSAS DE SUCÇÃO

VENTOSA

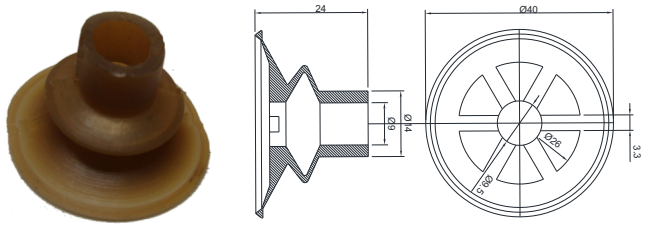

Código	Material
CSB 7866	Borracha Natural

VENTOSA

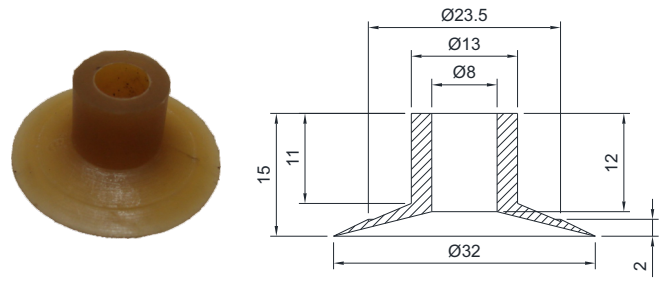

Código	Material
CSB 7861	Borracha Natural

VENTOSA

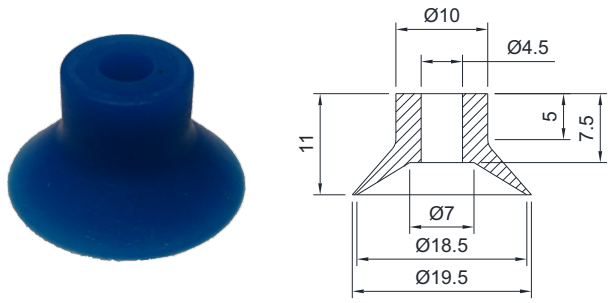

Código	Material
CSB 7859	Silicone Atóxico

SANFONA INDUSTRIAL

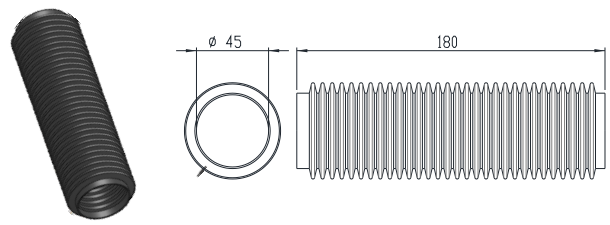

Código	Material
CSB 7179	Borracha Nitrílica

VENTOSA VASB 55

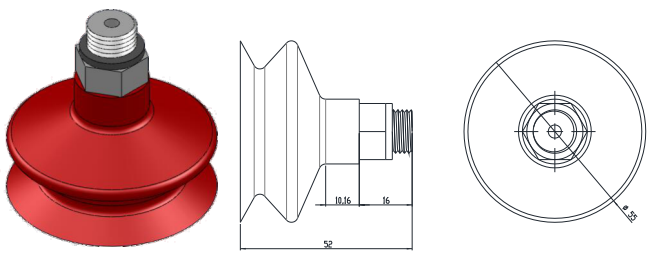

Código	Material
CSB 7043	Silicone Atóxico

TUBO PORTA VENTOSA 16X180

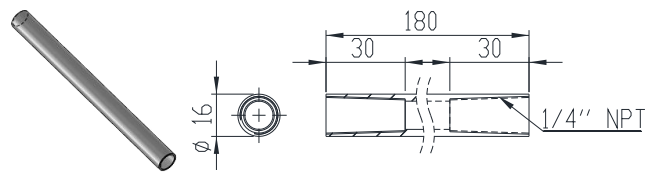

Código	Material
CSB 3218	Aço 1020

VENTOSA

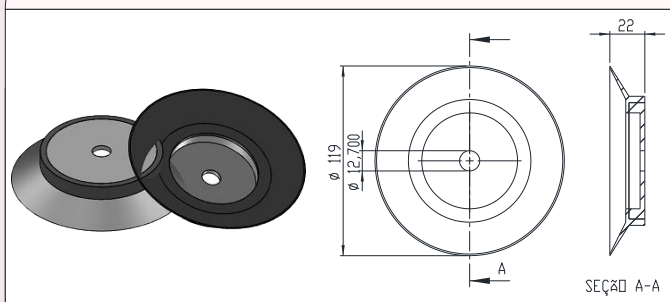

Código	Material
CSB 3216	Borracha Nitrílica

VENTOSA ALINHADOR DE PLACAS

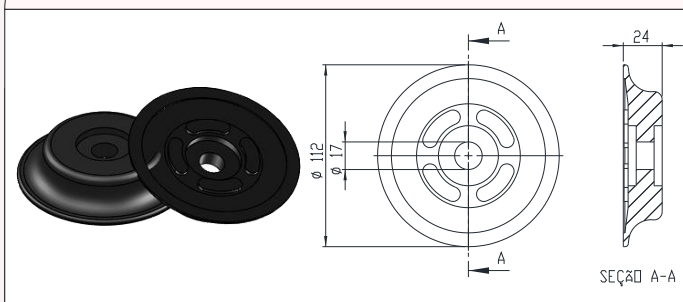

Código	Material
CSB 3217	Borracha Nitrílica

CASTROSUL INDÚSTRIA E COMÉRCIO DE PLÁSTICOS LTDA.
(0XX) 41 3382-5016 (0XX) 41 3382-2643
WWW.CASTROSUL.COM.BR CASTROSUL@CASTROSUL.COM.BR
RUA D. PEDRO II, 506 • AFONSO PENA • VILA CENTENÁRIO DO SUL
CEP 83 050-250 • SÃO JOSÉ DOS PINHAIS • PARANÁ • BRASIL

VENTOSAS DE SUCÇÃO

VENTOSA

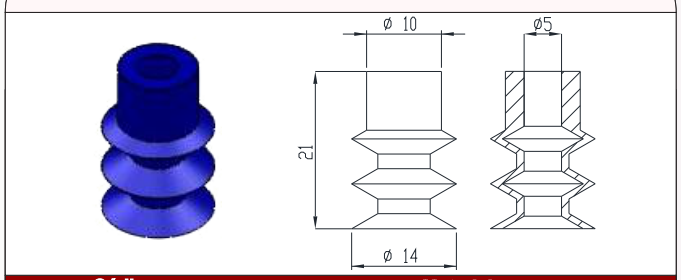

Código	Material
CSB 5732	Silicone Translucido

VENTOSA

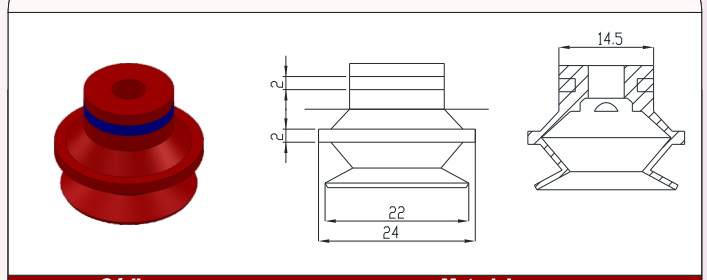

Código	Material
CSB 5725	Silicone Atóxico

VENTOSA

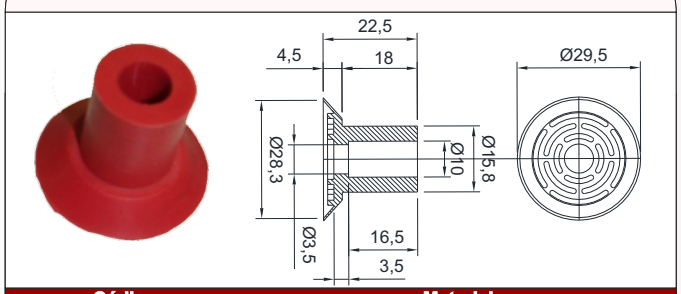

Código	Material
CSB 5458 M	Silicone Atóxico

VENTOSA PAGNONI

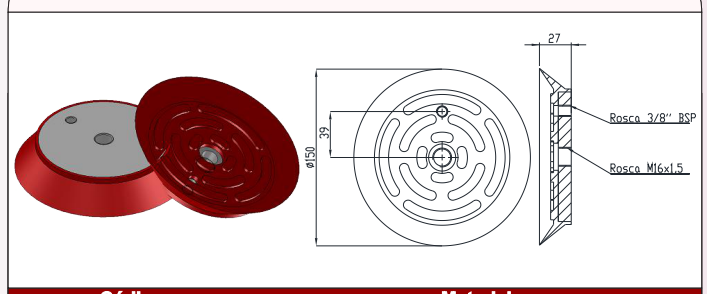

Código	Material
CSB 1778-B	Silicone Atóxico

VENTOSA COM INSERTO

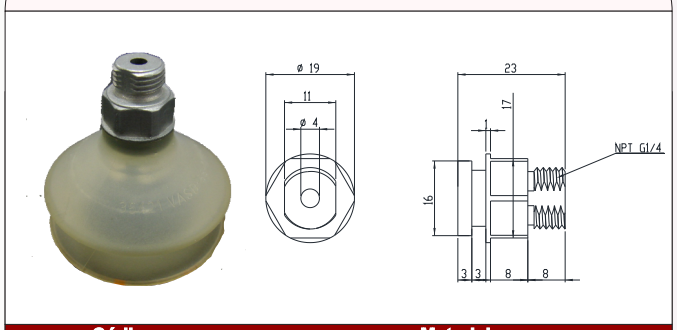

Código	Material
CSB 6771	Borracha Natural

VENTOSA

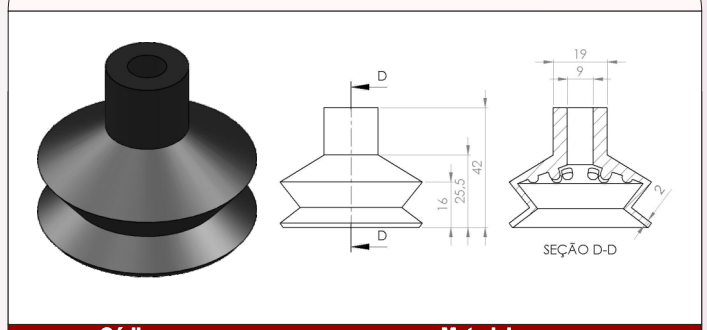

Código	Material
CSB 7284	Borracha Nitrílica

VENTOSA P/ SUCÇÃO DE COPO

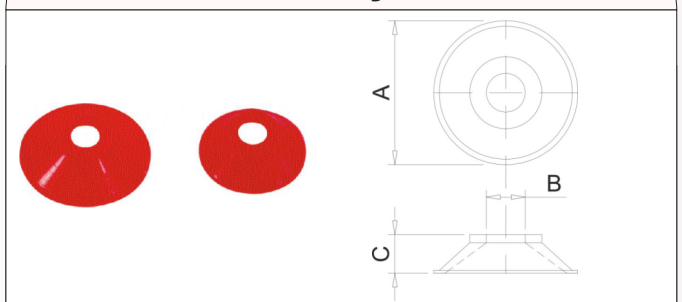

Código	A	B	C	Material
CSB 1220 NA	26	7	7	Silicone Atóxico
CSB 1223 NA	32	7	7,5	
CSB 8019	20	7	7,5	

VENTOSA GRANDE

Código	Material
CSB 9327	Borracha Natural

VENTOSAS DE SUCÇÃO

VENTOSA

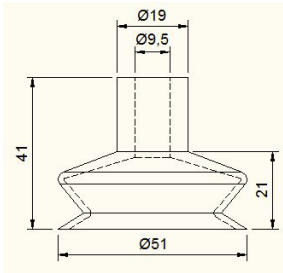

Código	Material
CSB 8075	Borracha Natural

VENTOSA

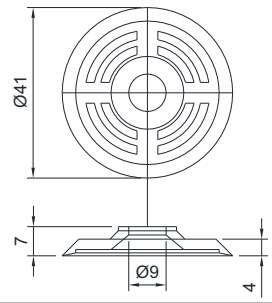

Código	Material
CSB 7398	Silicone Atóxico

VENTOSA DE SUCÇÃO

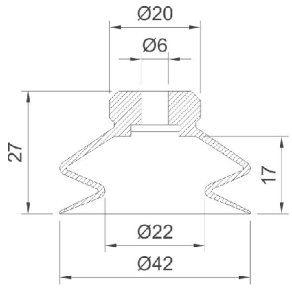

Código	Material
CSB 12497	Silicone Atóxico

VENTOSA

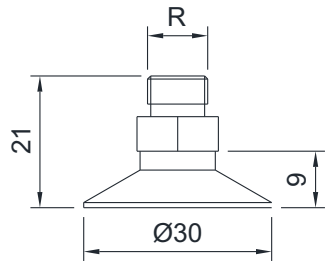

Código	Material
CSB 7396	Silicone Translúcido

VENTOSA SUCÇÃO VIDRO

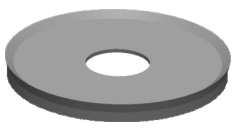

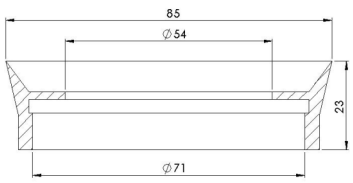

Código	Material
CSB 9067	Borracha Natural

SUPORTE EMBORRACHADO P/ VENTOSA

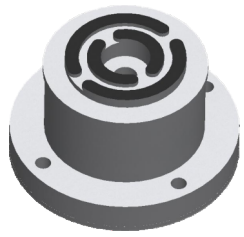

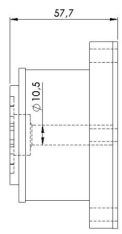

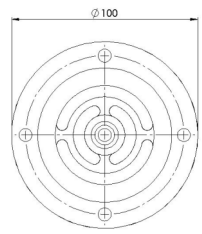

Código	Material
CSB 9267	Aço 1020

PARAFUSO PARA VENTOSA

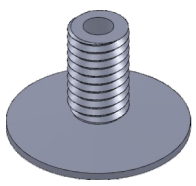

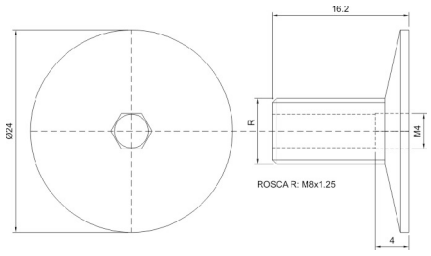

Código	Material
CSB 9221	Aço Inóx

VENTOSA COM INSERTO SUPERIOR E INFERIOR

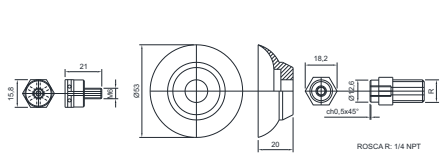

Código	Material
CSB 3217	Borracha Nitrílica

CASTROSUL INDÚSTRIA E COMÉRCIO DE PLÁSTICOS LTDA.
☎ (0XX) 41 3382-5016 (0XX) 41 3382-2643
WWW.CASTROSUL.COM.BR CASTROSUL@CASTROSUL.COM.BR
RUA D. PEDRO II, 506 • AFONSO PENA • VILA CENTENÁRIO DO SUL
CEP 83 050-250 • SÃO JOSÉ DOS PINHAIS • PARANÁ • BRASIL