ROTULADORA

RÉGUA DE SUCÇÃO: DIANTEIRA E TRASEIRA.....PG.2-4

RASPADOR DE COLA, PINÇA, RÉGUA DA PINÇA.....PG.5-6

FACA ROTATIVA, FACA DE CORTE, BATENTE.....PG.6-7

BIGORNA DIANTEIRA, BIGORNA TRASEIRA, SUPORTE PARA BIGORNA.....PG.7-8

PINÇA PARA RÉGUA DE SUCÇÃO.....PG.9

RASPADOR, ROLO E CILINDRO DE COLA.....PG.10-11

ESCOVAS PARA FIXAÇÃO DE RÓTULOS.....PG.11-17

BIGORNA TRASEIRA, BIGORNA DIANTEIRA.....PG.18-19

ESPONJA PG.20-23

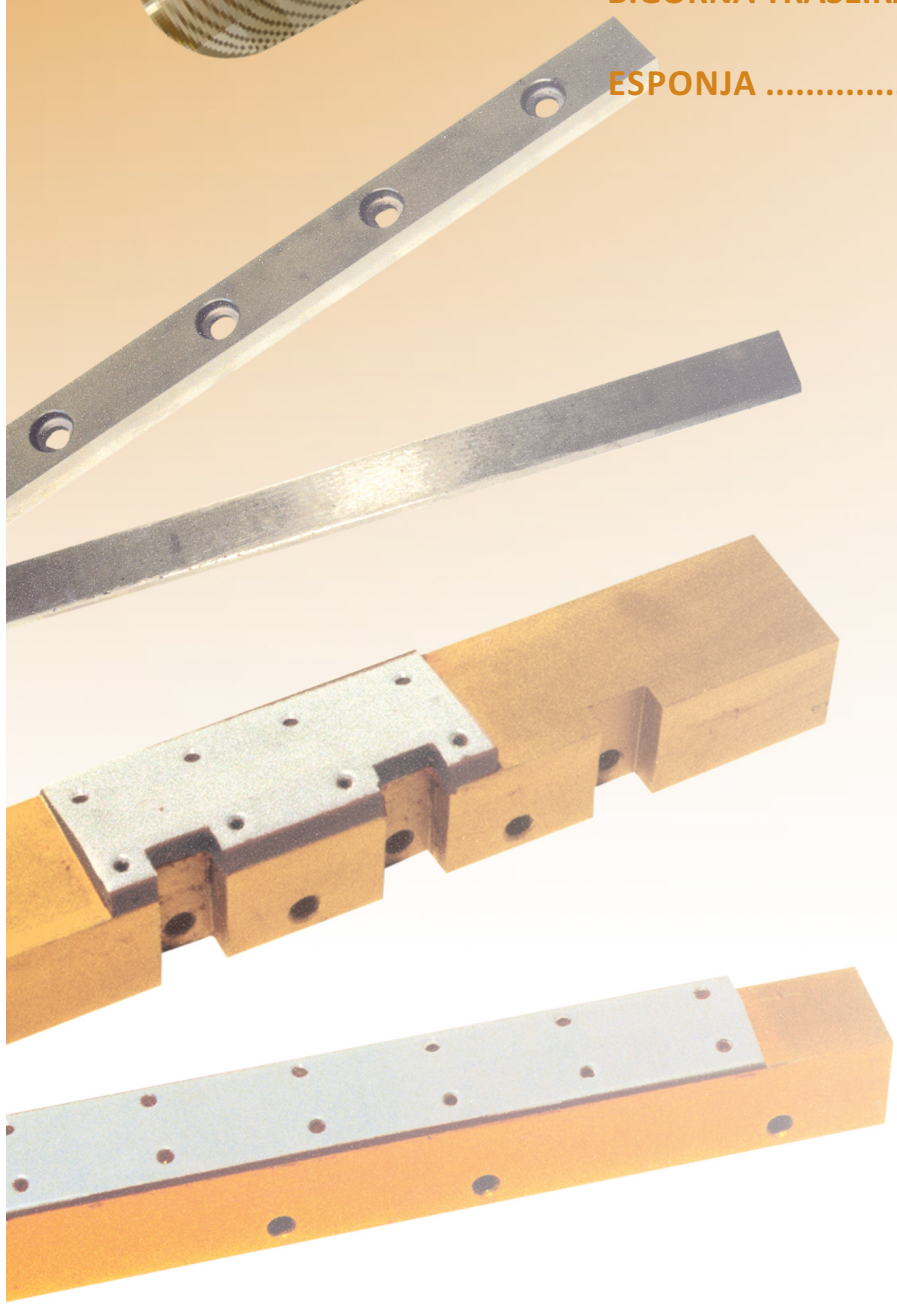

ROTULADORA

RÉGUA DE SUCÇÃO DIANTEIRA

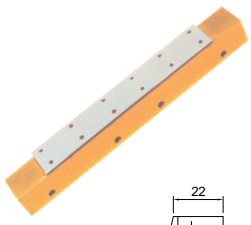

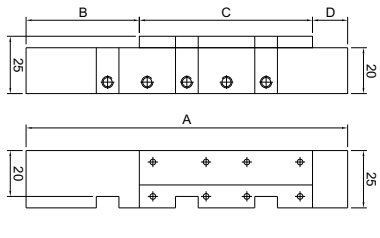

Código	A	B	C	D	Material
CSB 0060	142	48	46	48	Alumínio Anodizado Silicone Teflon
CSB 0062	142	26	90	26	
CSB 0066	142	16,78	73,55	51,67	
CSB 1001	142	24	95	23	
CSB 1002	142	25,75	90,5	25,75	
CSB 1016	212	44	124	44	
CSB 1021	142	48,5	45	45,5	
CSB 1023 A	142	20	67	55	
CSB 1023	142	55	67	20	
CSB 1025	142	52,5	71,5	18	
CSB 1551 D	142	21	30	91	
CSB 1552	142	21	35	86	
CSB 1552 D	142	23,5	25	93,5	
CSB 1552 D1	142		60		
CSB 1554 A	142	20	25	97	
CSB 1553 D	177		131		
CSB 1554	142	59	58	25	
CSB 1556	142	24	60	58	
CSB 1594	142	18	35	89	
CSB 1598	142	15	46	81	
CSB 1604	142	23,5	60	58,5	
CSB 1606 A	142	15	72	55	
CSB 1606	142	29	86	27	
CSB 1608	177	26	125	26	
CSB 1610 A	142	22	63	57	
CSB 1610	142	21,5	65	55,5	
CSB 1617	142	13	46	83	
CSB 1620	142	23,5	60	58,5	
CSB 1621 A	177	18	72	87	
CSB 1621	177	18	72	87	
CSB 2106	212	60,2	126	25,8	
CSB 2264	142	27	88	27	
CSB 2336 D	142	28,5	85	28,5	
CSB 2588	142	52	74	16	
CSB 2589	142	51	74	17	
CSB 2753	142	27	53	62	
CSB 3303	142	13	47	82	
CSB 3343	142	28	52	62	
CSB 3379	142	31	80	31	
CSB 3396	142	68	61	13	
CSB 3399	177	14,5	148	14,5	
CSB 3414	142	18	36	88	
CSB 3416	142	26	56	60	
CSB 3418	177	37	103	37	
CSB 3372	142	88	36	18	
CSB 3374	142	14	78	50	
CSB 3478	142	14,5	78,5	49	
CSB 3576 D	142	18,5	35	88,5	
CSB 3576 D	142	18,5	35	88,5	
CSB 3659	142	10	122	10	
CSB 3988 D	142	18,5	70	53,5	
CSB 4135	142	15	77	50	
CSB 4132	142	46,75	48,5	46,75	
CSB 4181	142	49	78,5	14,5	
CSB 4242	142	24	58	60	
CSB 4443	142	12	85	45	
CSB 3707	142	18,5	72,5	51	
CSB 3709	142	53,5	42	46,5	
CSB 3742	142	43	88	11	
CSB 3747	142	54	70	18	
CSB 3840	142	50	76,5	15,5	
CSB 3763	142	16	40	86	
CSB 3765	142	33	83	26	
CSB 3822	142	59	24	59	
CSB 3893	142	82,5	46,5	13	
CSB 3941 D	142	13	46,5	82,5	
CSB 5006	142	25,75	90,5	25,75	
CSB 4612	142	25	55	62	
CSB 4614	142	29	85	28	

RÉGUA DE SUCÇÃO DIANTEIRA SEM CHAVETA

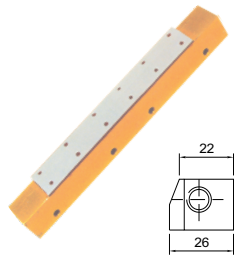

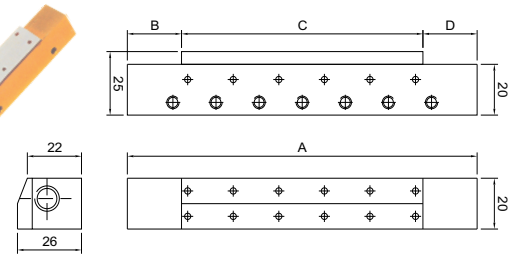

Código	A	B	C	D	Material
CSB 1550 D	177		124		Alumínio/Silicone/Teflon
CSB 0060	142	48	46	48	
CSB 0062	142	26	90	26	
CSB 0064	177	13	151	13	
CSB 0066	142	16	74	52	
CSB 0068	177	12,5	116,5	48	
CSB 0355 D	142	71,5	32,5	38	
CSB 126 T	177		126		
CSB 0600 DA	142	23,5	60,5	58	
CSB 0600 D	142	58	60,5	23,5	
CSB 1000	177	18	72	87	
CSB 1000	177	18	72	87	
CSB 1019	142	48	46	48	
CSB 1021	142	25	58	59	
CSB 1023		11,5	154		
CSB 1599	142	23,5	60	58,5	
CSB 1601	177	25	60	92	
CSB 1612	177	18	72	87	
CSB 1613	142	21,5	65	55,5	
CSB 1614	142	18	35	89	
CSB 2000	177	26	125	26	
CSB 2000 D	142	5	120	17	
CSB 2343 DA	142	18,5	34,5	89	
CSB 2343 D	142	18,5	84	39,5	
CSB 2581	212	61	124	27	
CSB 2583 A	197	60	124	13	
CSB 2583 B	197	61	122	14	
CSB 2583	197	46	124	27	
CSB 2585	138	50	71	17	
CSB 2586	177	26	124	27	
CSB 2587	138	33	88	17	
CSB 2589	138,5	50	61,5	27	
CSB 4591	142	17,5	72	52,5	
CSB 4593	142	10	124	8	
CSB 3420	142	40	84	18	
CSB 3422	177	33,5	110	33,5	

RÉGUA DE SUCÇÃO TRASEIRA SEM CHAVETA

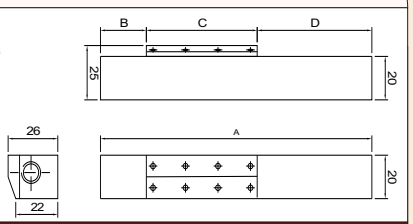

Código	A	B	C	D	Material
CSB 0061	142	48	46	48	Alumínio/Silicone/Teflon
CSB 0063 A	142	26	90	26	
CSB 0063	142	48	90	48	
CSB 0065	177	13	151	13	
CSB 0067	142	16	74	52	
CSB 0069	177	12,5	116,5	48	
CSB 1024	142	20	67	55	
CSB 1552 D	142		60		
CSB 1552 E	142		60		
CSB 1595	142	18	35	89	
CSB 1597	142	15	46	81	
CSB 1603	142	23,5	60	58,5	
CSB 1605	142	15	72	55	
CSB 1607	177	26	125	26	
CSB 1611 A	142	22	63	57	
CSB 1611	142	21,5	65	55,5	
CSB 1773	142	17	73	52	
CSB 2590	142	51	74	17	
CSB 3660	142	10	122	10	
CSB 4243	142	24	58	60	

RÉGUA DE SUCÇÃO TRASEIRA SEM CHAVETA

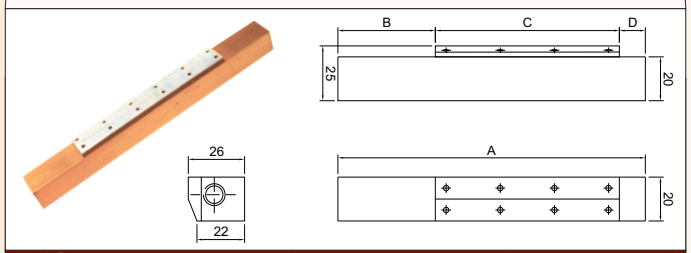

Código	A	B	C	D	Material
CSB 0126 T	177	25,5	126	25,5	Alumínio Anodizado Silicone Teflon
CSB 0355 T	142	71,5	32,5	38	
CSB 0600 T	142	23,5	60,5	58	
CSB 0600	142	58	60,5	23,5	
CSB 1001	177	18	72	87	
CSB 1001 A	142	24	95	23	
CSB 1015	212	44	124	44	
CSB 1018	142	18,5	71	52,5	
CSB 1019	142	15	72	55	
CSB 1020	142	48	46	48	
CSB 1022	142	48,5	45	48,5	
CSB 1022 A	142	25	58	59	
CSB 1024	177	11,5	154	11,5	
CSB 1024 A	142	55	67	20	
CSB 1026	142	52,5	71,5	18	
CSB 1550 E	177		124		
CSB 1551	142	21	35	86	
CSB 1551 T	142	21	30	91	
CSB 1552 T	142	23,5	25	93,5	
CSB 1553 T	177		131		
CSB 1553 A	142	20	25	97	
CSB 1553	142	59	58	25	
CSB 1555	142	24	60	58	
CSB 1596	142	18	35	89	
CSB 1600	142	23,5	60	58,5	
CSB 1602	177	25	60	92	
CSB 1609 A	177	25	125	27	
CSB 1609	177	50,5	112	14,5	
CSB 1612	142	21,5	65	55,5	
CSB 1613	142	15	72	55	
CSB 1613 A	177	18	72	87	
CSB 1618	142	13	46	83	
CSB 1622	177	18	72	87	
CSB 1622 A	177	18	72	87	
CSB 2000 T	142	5	120	17	
CSB 2001	177	26	125	26	
CSB 2107	212	60,2	126	25,8	
CSB 2265	142	27	88	27	
CSB 2336 T	142	28,5	85	28,5	
CSB 2343 T	142	18,5	34,5	89	
CSB 2343 TA	142	18,5	84	39,5	
CSB 2582	212	61	124	27	
CSB 2584	197	60	124	13	
CSB 2584 A	197	61	122	14	
CSB 2584 B	197	46	124	27	
CSB 2586	138	50	71	17	
CSB 2586 A	177	26	124	27	
CSB 2588	138	33	88	17	
CSB 142	142	52	74	16	
CSB 2590	138,5	50	61,5	27	
CSB 4592	142	17,5	72	52,5	
CSB 4594	142	10	124	8	
CSB 3344	142	28	52	62	
CSB 3304	142	13	47	82	
CSB 3380	142	31	80	31	
CSB 3397	142	68	61	13	
CSB 3400	177	14,5	148	14,5	
CSB 3415	142	18	36	88	
CSB 3417	142	26	56	60	
CSB 3419	177	37	103	37	
CSB 3421	142	40	84	18	
CSB 3423	177	33,5	110	33,5	
CSB 3373	142	88	36	18	
CSB 3375	142	14	78	50	
CSB 3479	142	14,5	78,5	49	
CSB 2427	142	51,5	74	16,5	
CSB 3520	142	48	46	48	
CSB 3576 T	142	18,5	35	88,5	
CSB 3988 T	142	18,5	70	53,5	
CSB 4091	177	30,5	116	30,5	
CSB 4136	142	15	77	50	
CSB 4133	142	46,75	48,5	46,75	
CSB 4173	142	7	46	89	
CSB 4182	142	49	78,5	14,5	

RÉGUA DE SUCÇÃO (BIGORNA) TRASEIRA

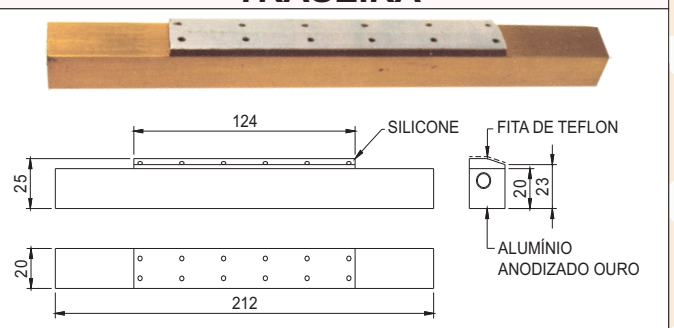

Código	Material
CSB 1551 T	Alumínio/Silicone

RÉGUA DE SUCÇÃO (BIGORNA) TRASEIRA

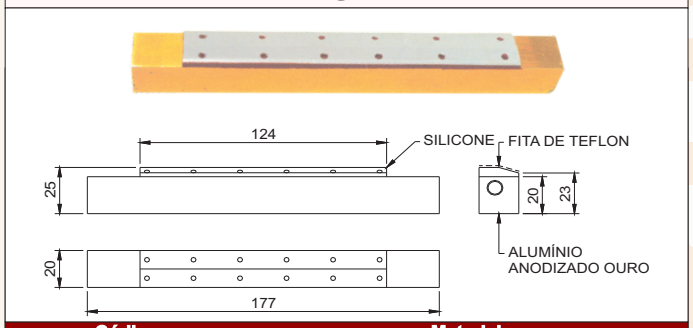

Código	Material
CSB 1550 T	Alumínio/Silicone

RÉGUA DE SUCÇÃO DIANTEIRA MODIFICADA

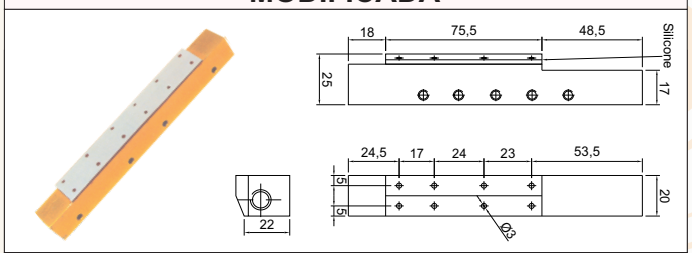

Código	Material
CSB 4179	Alumínio/Silicone/Teflon

RÉGUA DE SUCÇÃO TRASEIRA MODIFICADA

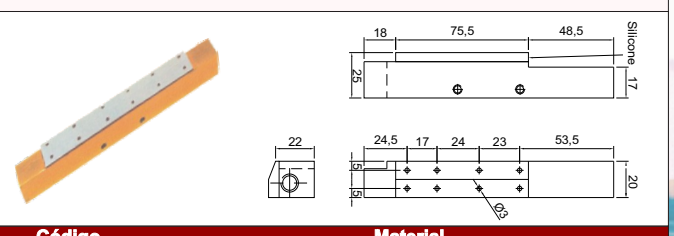

Código	Material
CSB 4180	Alumínio/Silicone/Teflon

CASTROSUL INDÚSTRIA E COMÉRCIO DE PLÁSTICOS LTDA.
(0XX) 41 3382-5016 (0XX) 41 3382-2643
WWW.CASTROSUL.COM.BR CASTROSUL@CASTROSUL.COM.BR
RUA D. PEDRO II, 506 • AFONSO PENA • VILA CENTENÁRIO DO SUL
CEP 83 050-250 • SÃO JOSÉ DOS PINHAIS • PARANÁ • BRASIL

ROTULADORA

RÉGUA DE SUCÇÃO DIANTEIRA SEM CHAVETA

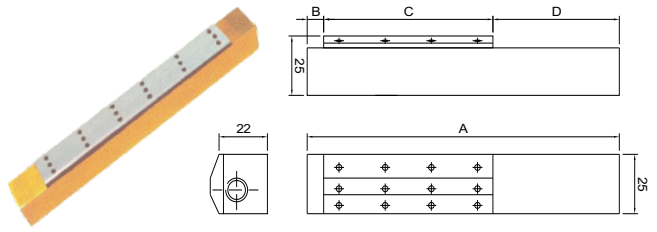

Código	A	B	C	D	Material
CSB 2426	142	51,5	74	16,5	Alumínio/Silicone/Teflon
CSB 3519	142	48	46	48	
CSB 4090	177	30,5	116	30,5	
CSB 4172	142	7	46	89	
CSB 4223	142	7,5	77	57,5	
CSB 4225	177	13	118,5	45,5	
CSB 3769	142	16	75	51	

RÉGUA DE SUCÇÃO DIANTEIRA

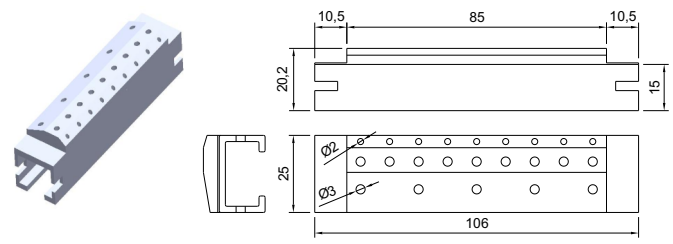

Código	Material
CSB 4586	Alumínio/Silicone/Teflon

RÉGUA DE SUCÇÃO DO SISTEMA DE TROCA AUTOMÁTICA - BO

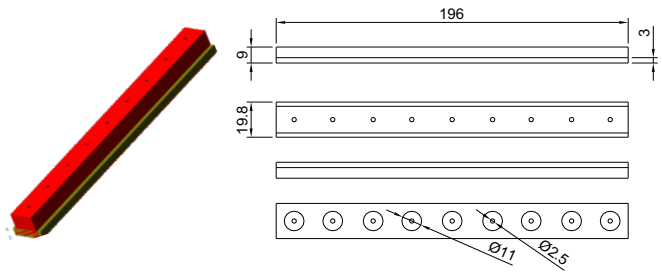

Código	Material
CSB 1619	Alumínio/Silicone

RÉGUA DE SUCÇÃO TRASEIRA

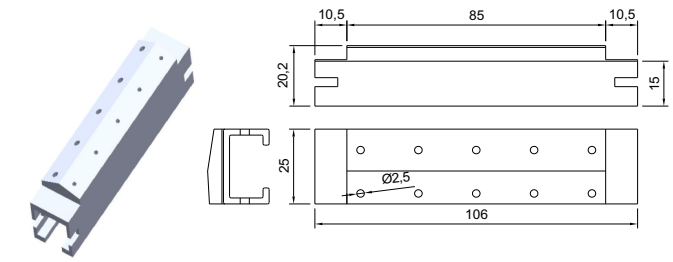

Código	Material
CSB 4587	Alumínio/Silicone/Teflon

RÉGUA PARA TROCA AUTOMÁTICA

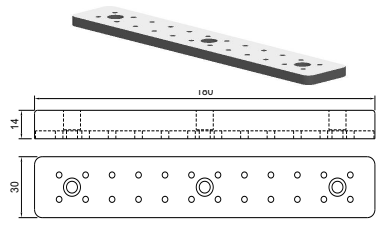

Código	Material
CSB 4666	Aço e Silicone

BIGORNA TRASEIRA

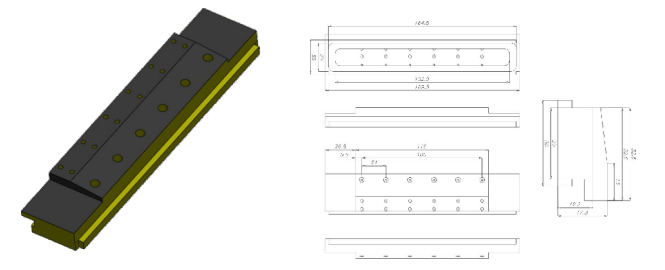

Código	Material
CSB 10975	Alumínio

RÉGUA DE SUCÇÃO (BIGORNA) TRASEIRA

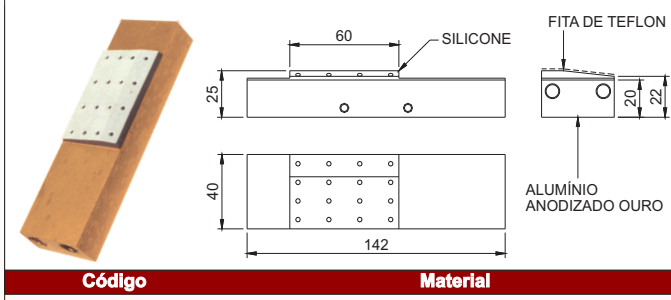

Código	Material
CSB 1552 T	Alumínio/Silicone

BIGORNA DIANTEIRA

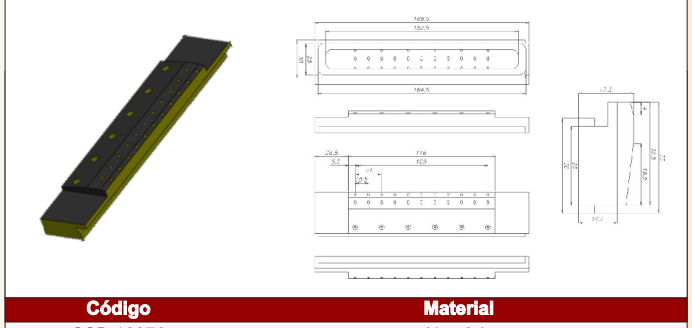

Código	Material
CSB 10976	Alumínio

RÉGUA DE SUCÇÃO (BIGORNA) DIANTEIRA COM CHAVETA

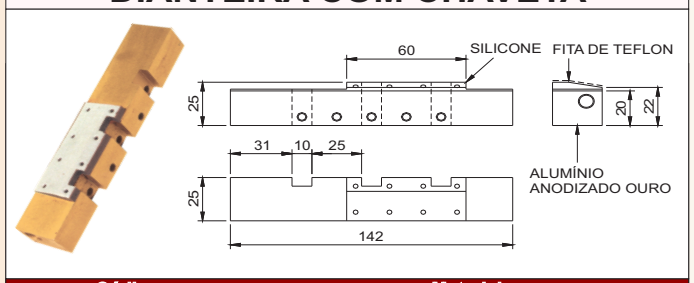

Código	Material
CSB 1552 D	Alumínio/Silicone

RASPADOR DE COLA

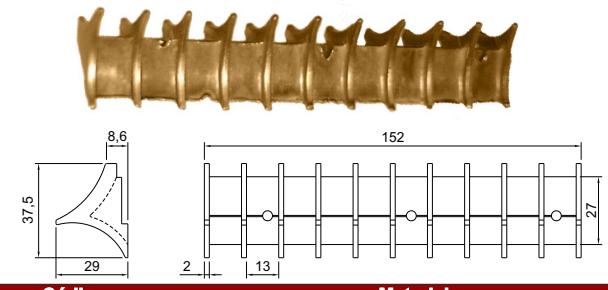

Código	Material
CSB 3904	Bronze

RÉGUA DE SUCÇÃO (BIGORNA) DIANTEIRA COM CHAVETA

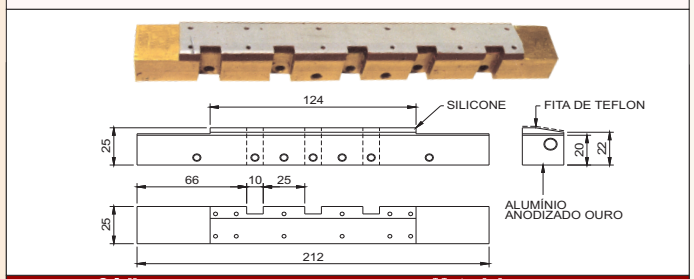

Código	Material
CSB 1551 D	Alumínio/Silicone

RASPADOR DE COLA DA BOMBA

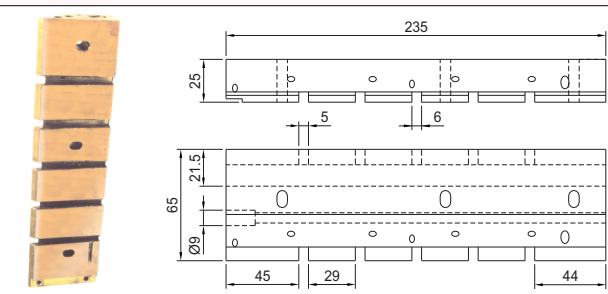

Código	Material
CSB 1569	Latão

CHAVETA PARA RÉGUA DE SUCÇÃO (PINÇA)

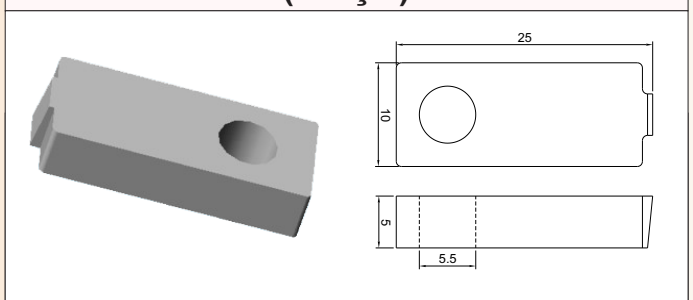

Código	Material
CSB 3461	Aço Inox Polido

RASPADOR DE COLA 500 ml

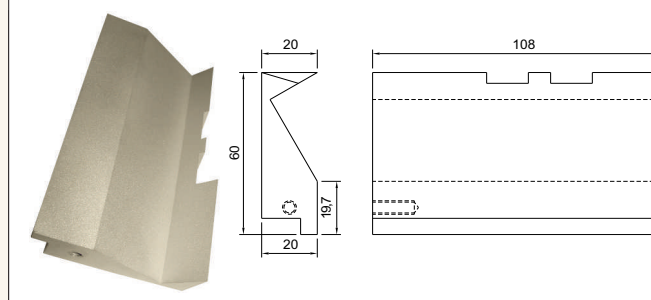

Código	Material
CSB 4553	Alumínio

BARRA DE COLAGEM

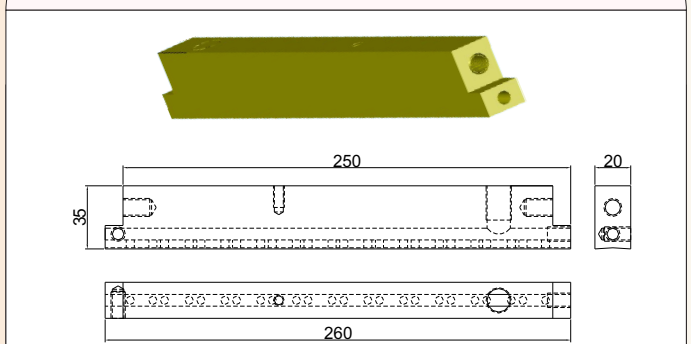

Código	Material
CSB 3872	Bronze

PINÇA

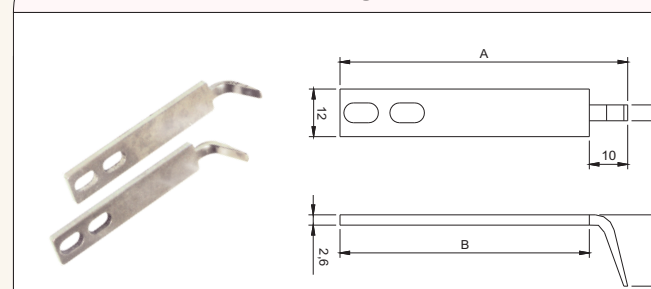

Código	A	B	C	D	Material
CSB 1563	72	62	18	2,6	Aço Inox Polido
CSB 1564	75	65	18	2,6	
CSB 2255	42	28	10	1	

CASTROSUL INDÚSTRIA E COMÉRCIO DE PLÁSTICOS LTDA.
(0XX) 41 3382-5016 (0XX) 41 3382-2643
WWW.CASTROSUL.COM.BR CASTROSUL@CASTROSUL.COM.BR
RUA D. PEDRO II, 506 • AFONSO PENA • VILA CENTENÁRIO DO SUL
CEP 83 050-250 • SÃO JOSÉ DOS PINHAIS • PARANÁ • BRASIL

ROTULADORA

RASPADOR

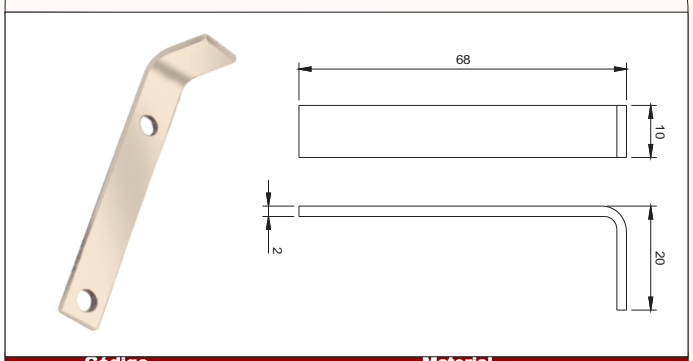

Código	Material
CSB 1570	Aço Inox Polido

FACA ROTATIVA

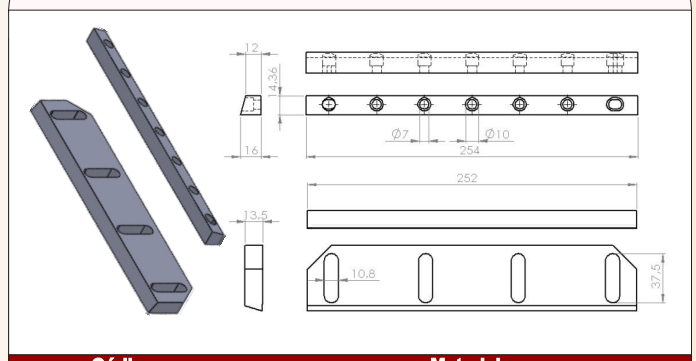

Código	Material
CSB 7226	Aço Inóx

RÉGUA PINÇA

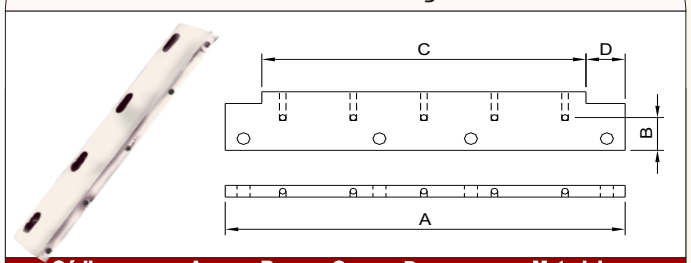

Código	A	B	C	D	Material
CSB 0600	80,5	10	60,5	10	Aço Inox Polido
CSB 1002	105	25	70	10	
CSB 2002	148		123		
CSB 2587 A	188	15	124	49	
CSB 2587 B	173	15	124	34	
CSB 2587	153	14	124	15	
CSB 2591	81,6	10	61,5	10	

PINÇA TAMBOR COM BILONGO

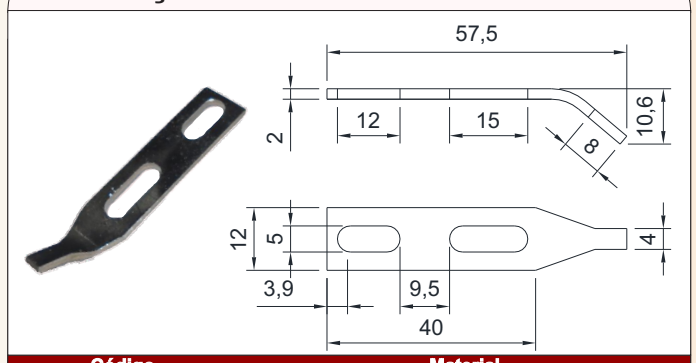

Código	Material
CSB 11753	Aço Inox

RÉGUA PINÇA

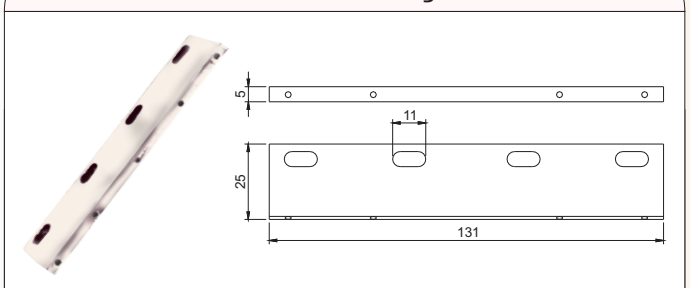

Código	Material
CSB 1568	Aço Inox Polido

PINÇA TAMBOR SEM BILONGO

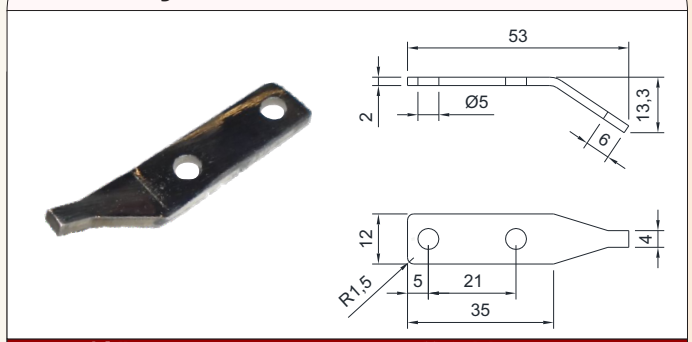

Código	Material
CSB 11752	Aço Inóx

KIT FACA MÓVEL E FIXA

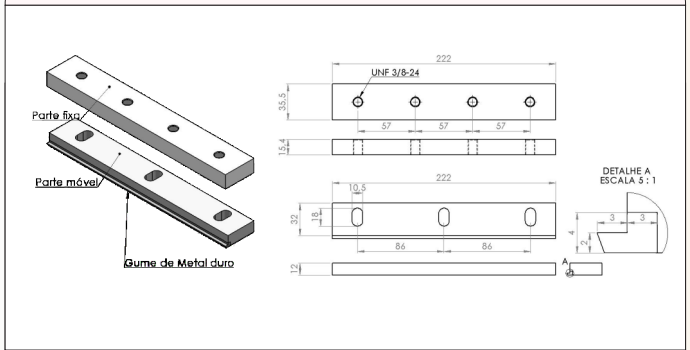

Código	Material
CSB 7177	Aço 1045

KIT FACA DE CORTE

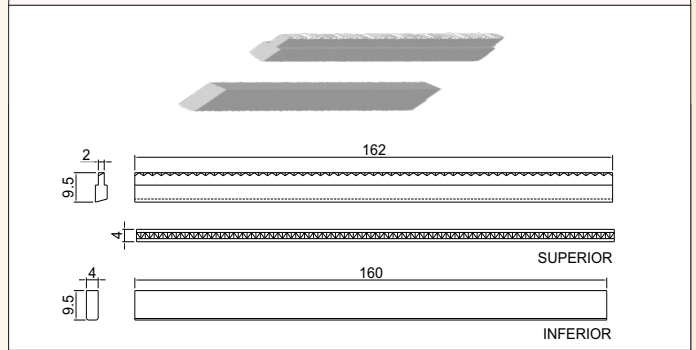

Código	Material
CSB 3699	Aço Inox Polido

FACA DE CORTE MÓVEL

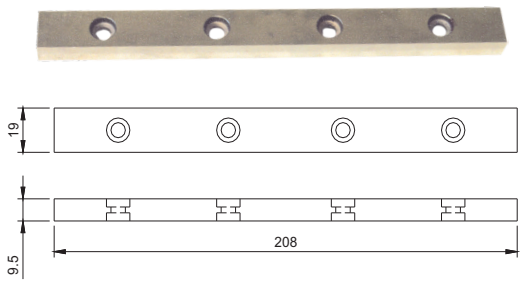

Código	Material
CSB 2001 M	Aço Inox Polido e Temperado

DISTRIBUIDOR DE VÁCUO DO CILINDRO DE FACA

Código	Material
CSB 3734	Poliacetal

FACA DE CORTE

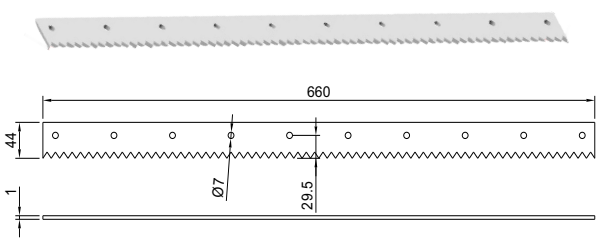

Código	Material
CSB 2462	Aço Inóx Temperado

BATENTE

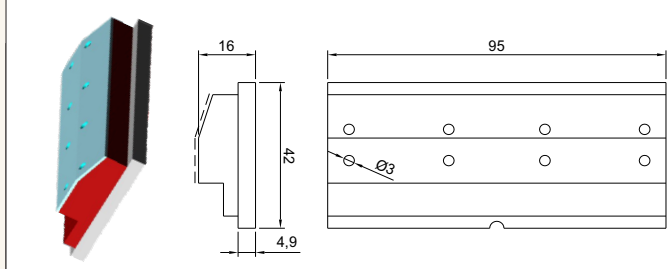

Código	Material
CSB 3285	Alumínio/Silicone/Teflon

FACA DE CORTE FIXA

Código	Material
CSB 2001 F	Aço Inox Polido e Temperado

BATENTE

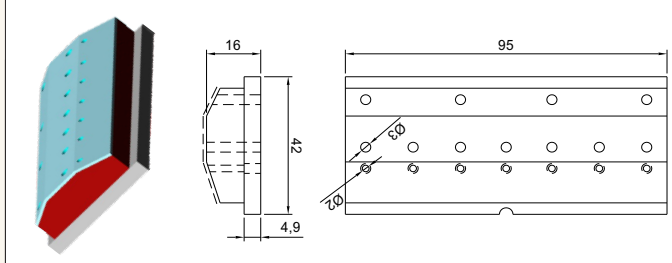

Código	Material
CSB 3286	Alumínio/Silicone/Teflon

KIT FACA DE CORTE 2 MÓVEL/1 FIXA

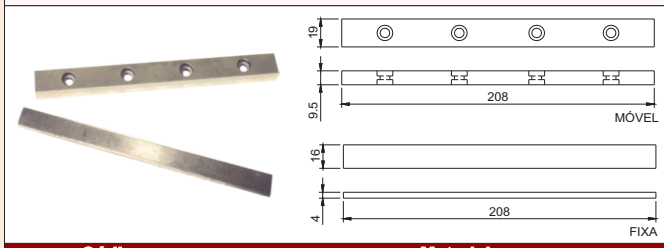

Código	Material
CSB 2001	Aço Inox Polido e Temperado

BIGORNA DIANTEIRA

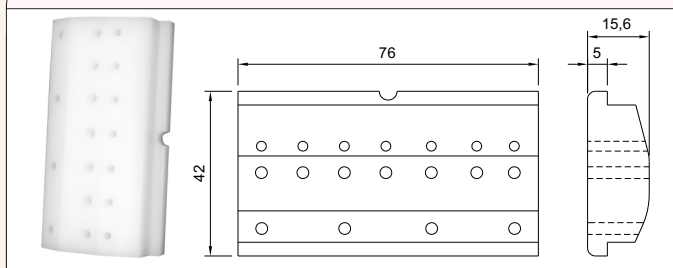

Código	Material
CSB 4289	PEEK

CASTROSUL INDÚSTRIA E COMÉRCIO DE PLÁSTICOS LTDA.
(0XX) 41 3382-5016 (0XX) 41 3382-2643
WWW.CASTROSUL.COM.BR CASTROSUL@CASTROSUL.COM.BR
RUA D. PEDRO II, 506 • AFONSO PENA • VILA CENTENÁRIO DO SUL
CEP 83 050-250 • SÃO JOSÉ DOS PINHAIS • PARANÁ • BRASIL

ROTULADORA

BIGORNA TRASEIRA

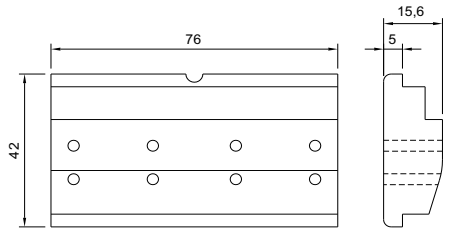

Código	Material
CSB 4290	PEEK

SUPORTE PARA BIGORNA

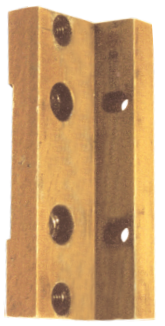

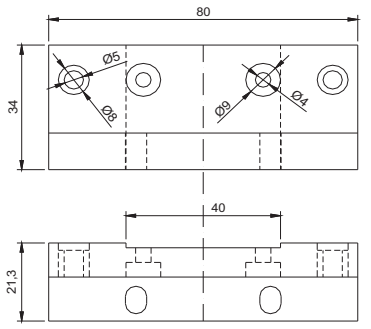

Código	Material
CSB 1673	Alumínio Anodizado

JOGO DE BIGORNAS

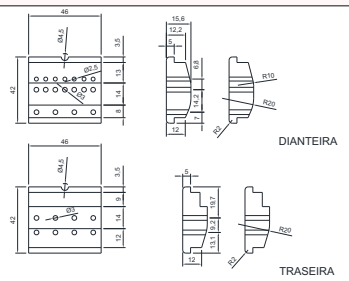

Código	Material
CSB 12014	PEEK

SUPORTE PARA BIGORNA

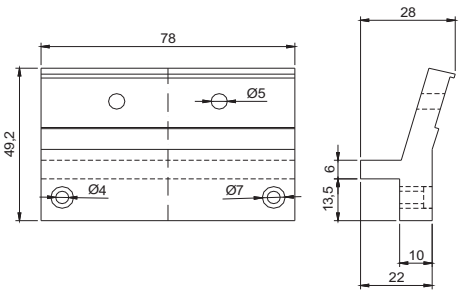

Código	Material
CSB 1674	Alumínio Anodizado

AMORTECEDOR PARA BIGORNA TRASEIRA

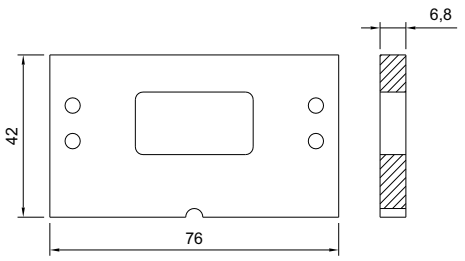

Código	Material
CSB 4290 A	Nitrílica

SUPORTE PARA BIGORNA

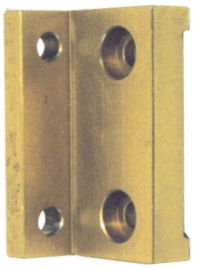

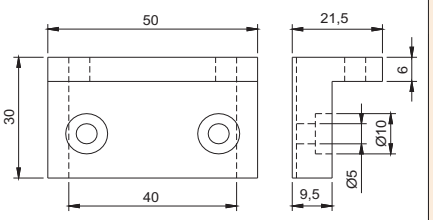

Código	Material
CSB 1571	Alumínio Anodizado

AMORTECEDOR PARA BIGORNA DIANTEIRA

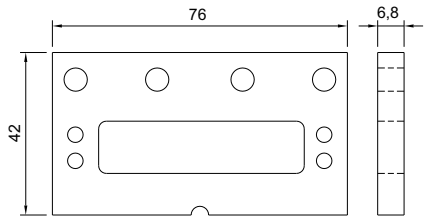

Código	Material
CSB 4289 A	Nitrílica

CARRINHO DA SOPRADORA

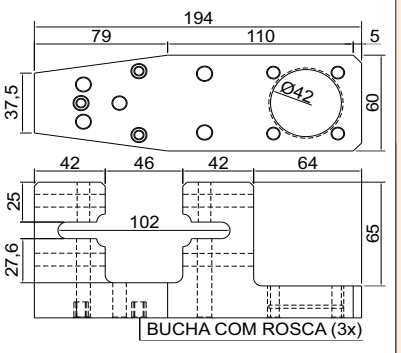

Código	Material
CSB 3974	Alumínio Anodizado Ouro

BICO CENTRADOR

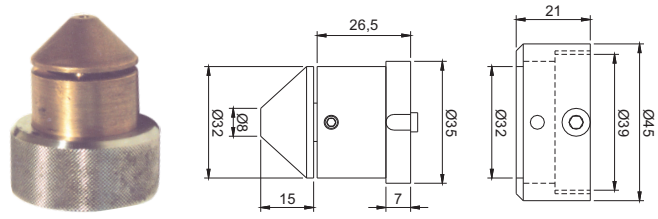

Código	Material
CSB 1562	Latão

PINÇA PARA RÉGUA DE SUCÇÃO

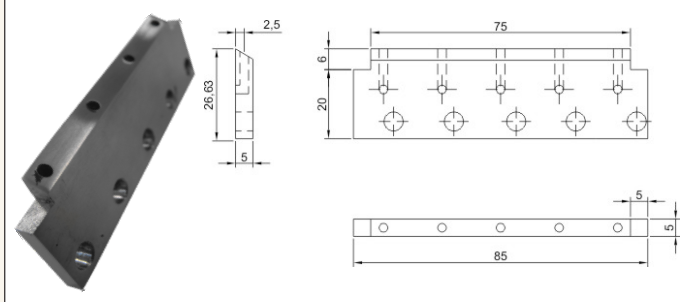

Código	Material
CSB 4835 P	Aço Inox Polido

PINÇA PARA RÉGUA DE SUCÇÃO

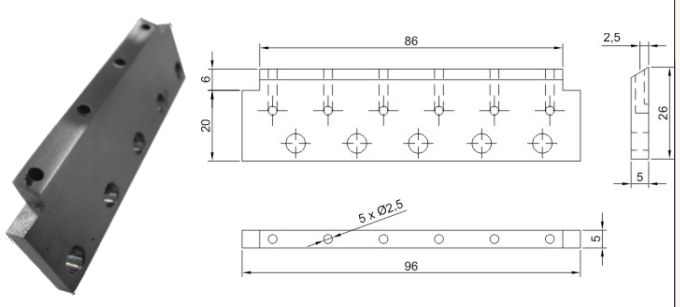

Código	Material
CSB 4834 P	Bronze

PINÇA PARA RÉGUA DE SUCÇÃO

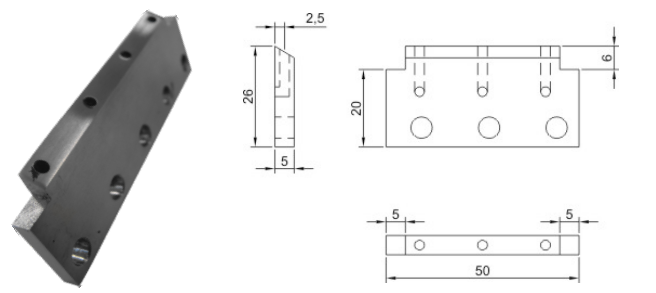

Código	Material
CSB 4837 P	Alumínio Anodizado

PINÇA PARA RÉGUA DE SUCÇÃO

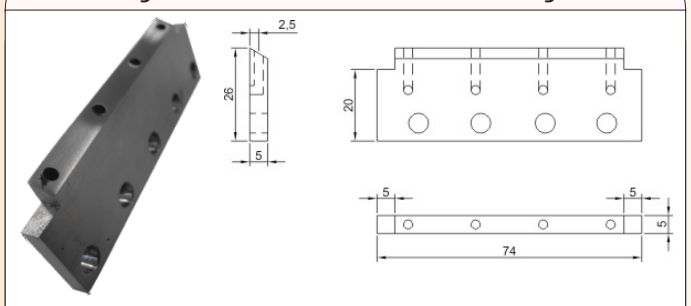

Código	Material
CSB 4836 P	Alumínio/Silicone/Teflon

PINÇA PARA RÉGUA DE SUCÇÃO

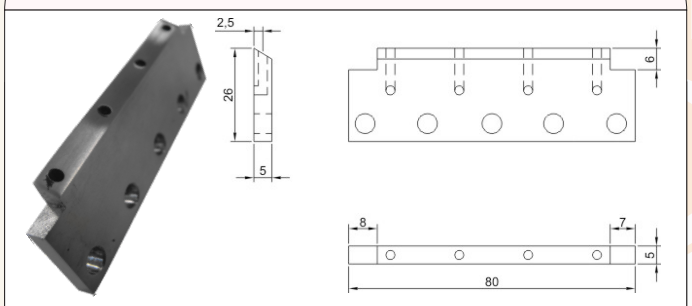

Código	Material
CSB 4839 P	Alumínio Anodizado

PINÇA PARA RÉGUA DE SUCÇÃO

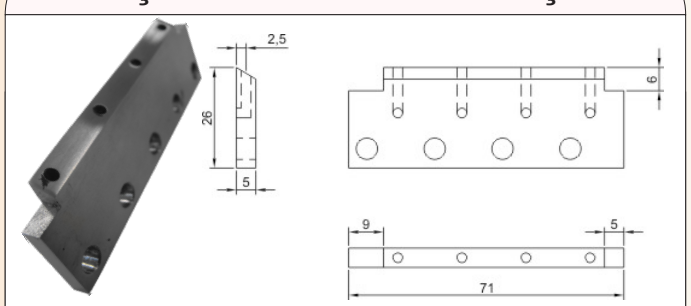

Código	Material
CSB 4838 P	Alumínio/Silicone/Teflon

UNHA MAGAZINE ARREDONDADA

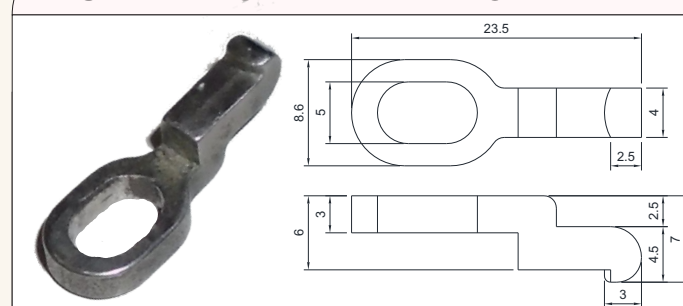

Código	Material
CSB 11754	Aço Inóx

CASTROSUL INDÚSTRIA E COMÉRCIO DE PLÁSTICOS LTDA.
(0XX) 41 3382-5016 (0XX) 41 3382-2643
WWW.CASTROSUL.COM.BR CASTROSUL@CASTROSUL.COM.BR
RUA D. PEDRO II, 506 • AFONSO PENA • VILA CENTENÁRIO DO SUL
CEP 83 050-250 • SÃO JOSÉ DOS PINHAIS • PARANÁ • BRASIL

ROTULADORA

UNHA MAGAZINE QUADRADA

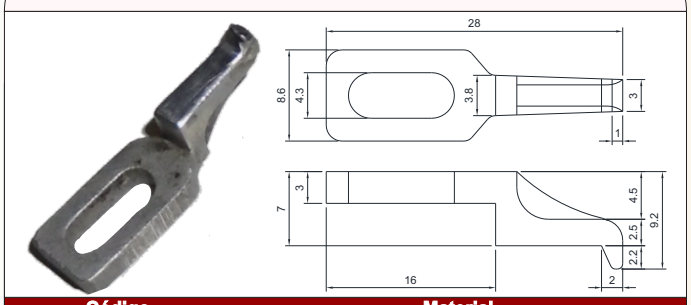

Código	Material
CSB 11755	Aço Inóx

ROLO DE COLA (TAMBOR DE VÁCUO)

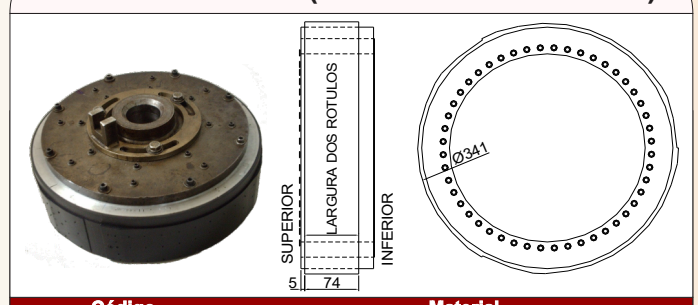

Código	Material
CSB 4394	Alumínio e P.U.

RASPADOR DE COLA

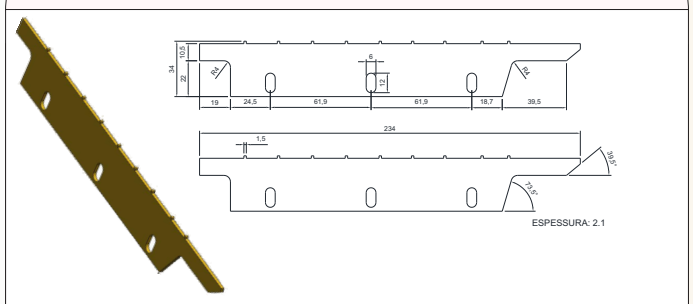

Código	Material
CSB 8899	Latão

ROLO DE COLA (TAMBOR DE VÁCUO)

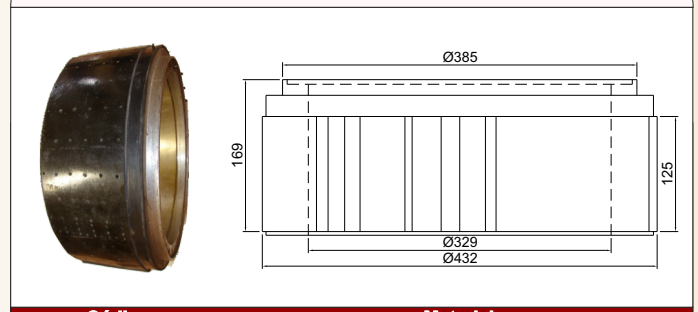

Código	Material
CSB 4152	Alumínio e P.U.

TAMBOR DE VÁCUO KRONES

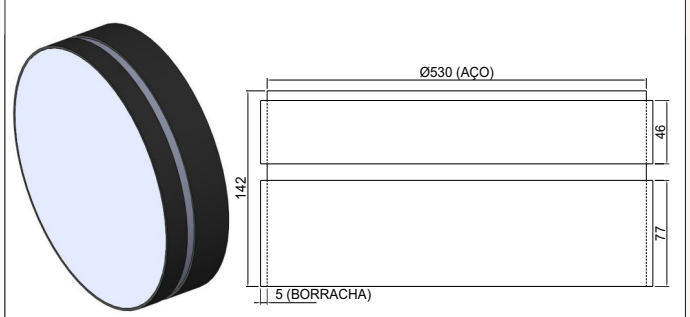

Código	Material
CSB 5004	EPDM

ROLO DE COLA (TAMBOR DE VÁCUO)

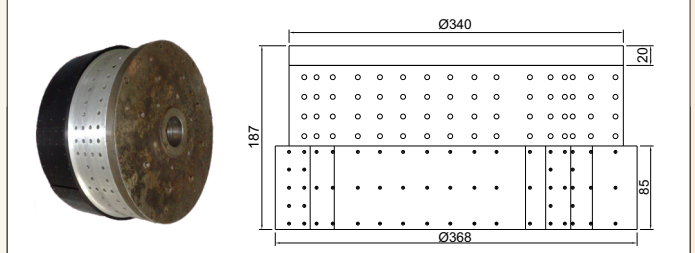

Código	Material
CSB 3952	Alumínio e P.U.

ROLO DE COLA (TAMBOR DE VÁCUO)

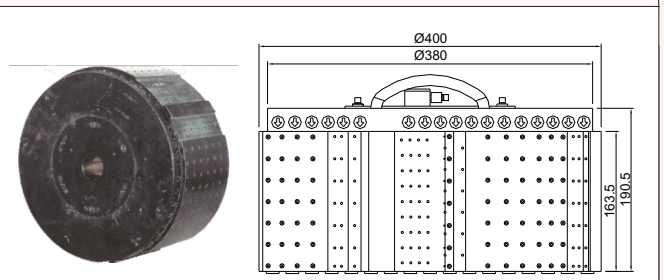

Código	Material
CSB 1779	Alumíno e P.U.

ROLO DE COLA

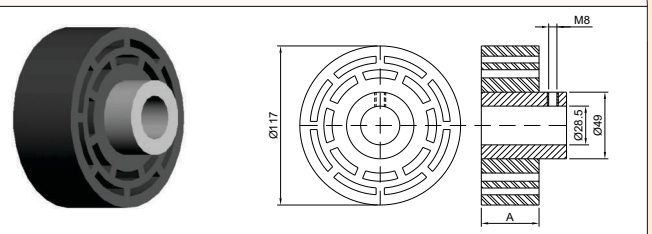

Código	A	Material
CSB 2075 / H42	42	Alumínio e Silicone Atóxico
CSB 2075 / H59	59	
CSB 2075 / H69	69	
CSB 2075 / H90	90	

CILINDRO DE COLA

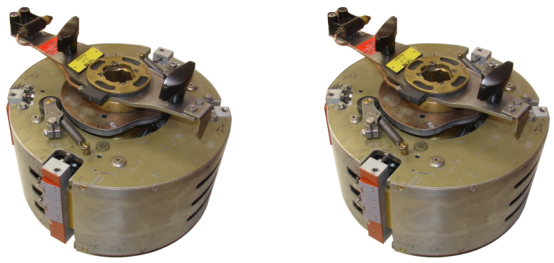

Código	Material
CSB 4695	Aço Inox

ROLO MASSAGEADOR

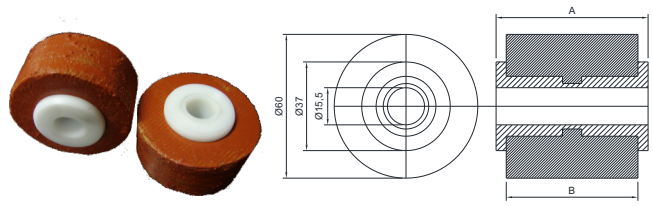

Código	A	B	Material
CSB 12406	63,5	55	Espuma
CSB 12407	88,5	80	
CSB 7075	38,5	30	

BOMBA DE COLA HOTMELT

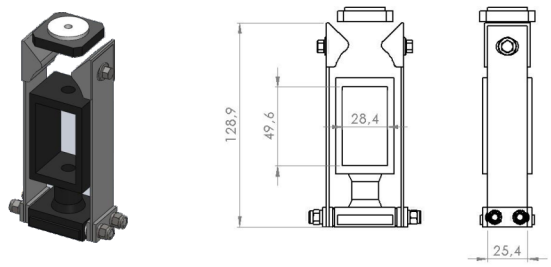

Código	Material
CSB 7145	Poliacetal

CILINDRO DE COLA FRIA

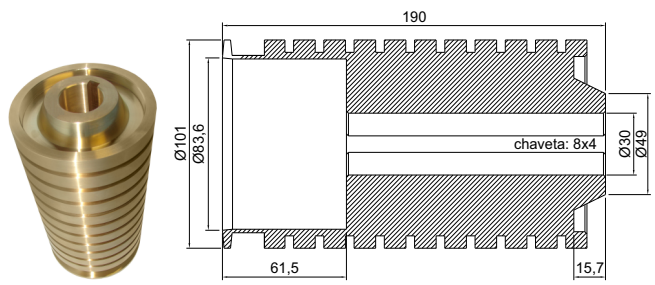

Código	Material
CSB 4621	Latão

PEÇA DE VÁCUO DA ROTULADORA

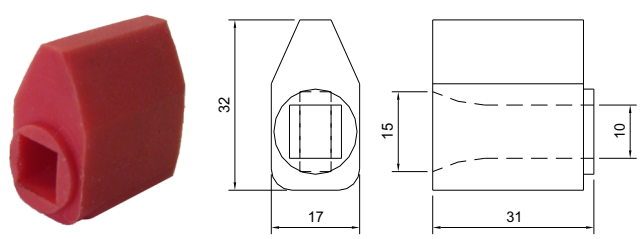

Código	Material
CSB 3084	Nitrílica

ROLO DE COLA KHS

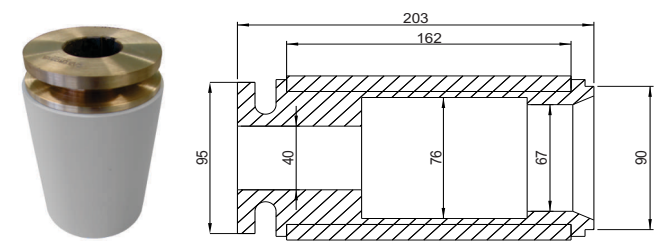

Código	Material
CSB 5181	Bronze

ROLO ESPONJA

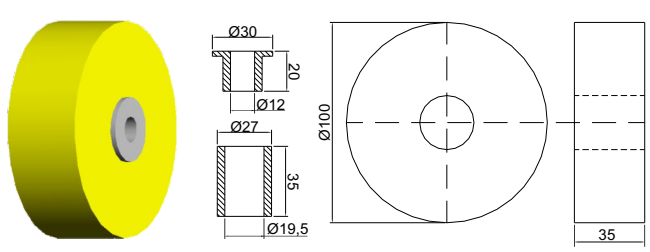

Código	Material
CSB 3159	Espuma e Nylon

ROLO DE COLA 600 ml

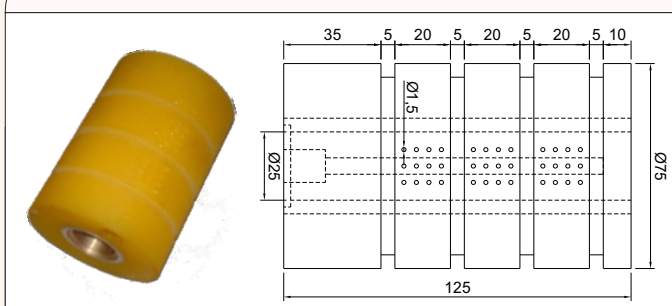

Código	Material
CSB 4037	Bronze e P.U.

CASTROSUL INDÚSTRIA E COMÉRCIO DE PLÁSTICOS LTDA.
(0XX) 41 3382-5016 (0XX) 41 3382-2643
WWW.CASTROSUL.COM.BR CASTROSUL@CASTROSUL.COM.BR
RUA D. PEDRO II, 506 • AFONSO PENA • VILA CENTENÁRIO DO SUL
CEP 83 050-250 • SÃO JOSÉ DOS PINHAIS • PARANÁ • BRASIL

ROTULADORA

ROLO DE COLA 300 ml

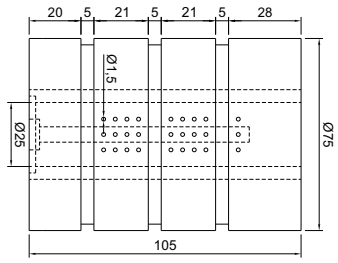

Código	Material
CSB 3934	Bronze e P.U.

APLICADOR DE COLA

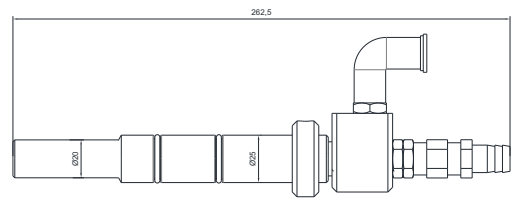

Código	Material
CSB 6991	Aço inóx

ROLO DE COLA

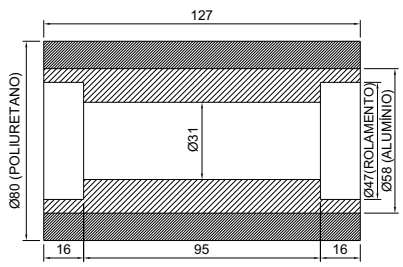

Código	Material
CSB 4042	Alumíno e P.U.

REPARO DA BOMBA DE COLA

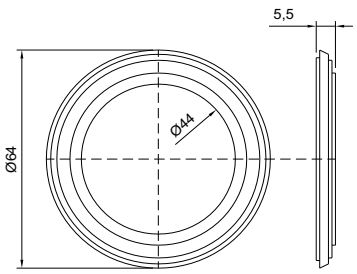

Código	Material
CSB 4433	Silicone Atóxico

ROLETE BI-PARTIDO

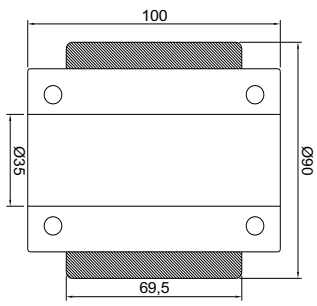

Código	Material
CSB 4296	Alumínio e Nitrílica

CHAPA MASSAGEADORA DE RÓTULO 2000 ml

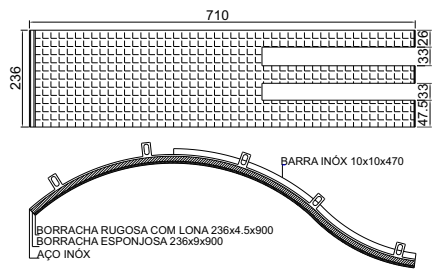

Código	Material
CSB 4094	Aço Inox/Nitrílica Esponjosa/Nitrílica com Lona

BICO DA ROTULADORA

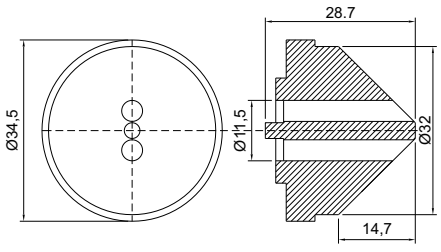

Código	Material
CSB 4451	PET

CHAPA MASSAGEADORA DE RÓTULO 500 ml - DETERGENTE

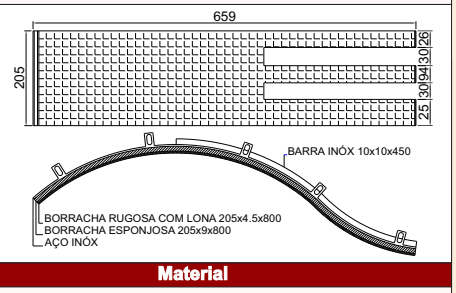

Código	Material
CSB 4171	Aço Inox/Nitrílica Esponjosa/Nitrílica com Lona

CHAPA MASSAGEADORA DE RÓTULO

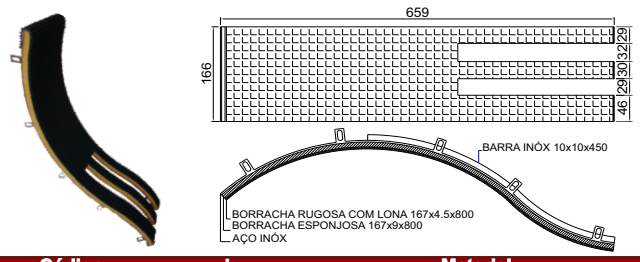

Código	ml	Material
CSB 4139	600	Aço Inox/Nitrílica Esponjosa/ Nitrílica com Lona
CSB 4139 M	500	

RODA DA ROTULADORA

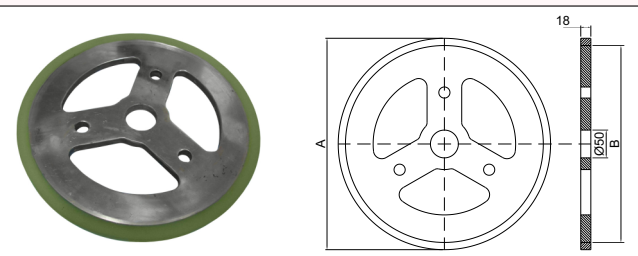

Código	A	B	Material
CSB 4235	380	354	Alumínio e P.U.
CSB 4236	383	345	

CORREIA MASSAGEADORA DE RÓTULO

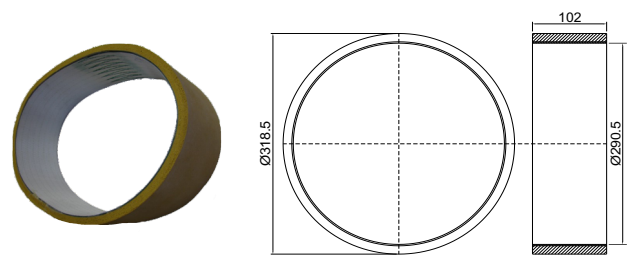

Código	Material
CSB 4221	Nitrílica Esponjosa e Lona

ESCOVA LINATRONIC

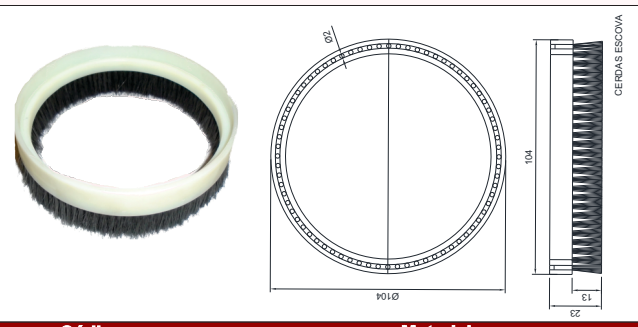

Código	Material
CSB 12054	Nylon

PALET PARA ROTULADORA POLIMATIC

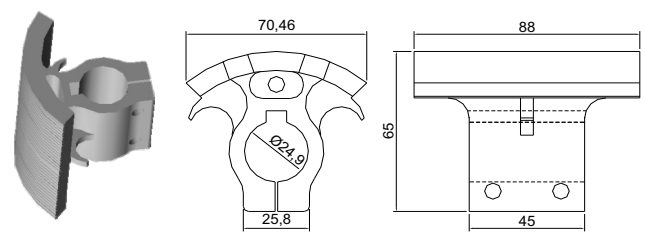

Código	Material
CSB 3016	Alumínio

ESCOVA KRONES

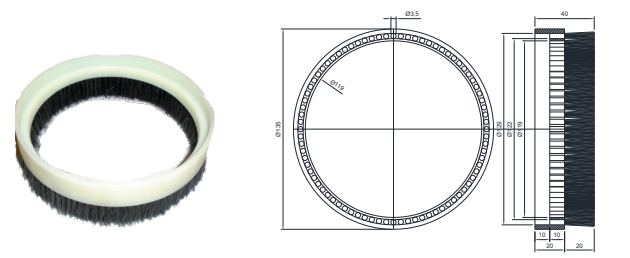

Código	Material
CSB 12397	Nylon

PALET DO CORPO ROTULADORA SACMI

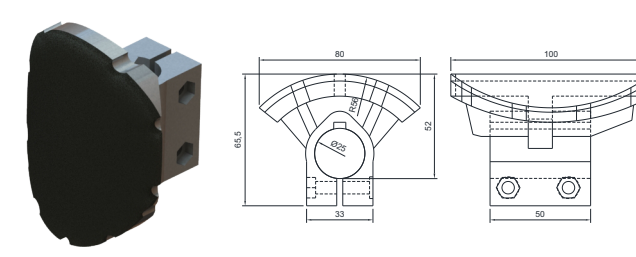

Código	Material
CSB 13553	Alumínio/Borracha

ESCOVA FIX/ROTULOS

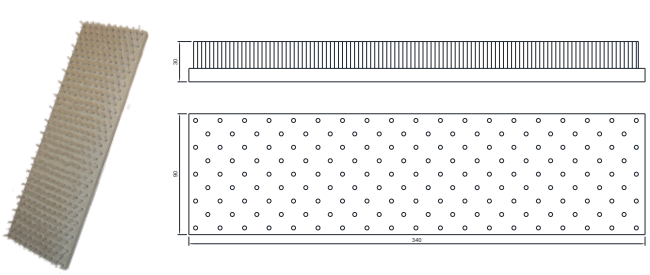

Código	Material
CSB 6988	Nylon

CASTROSUL INDÚSTRIA E COMÉRCIO DE PLÁSTICOS LTDA.
☎ (0XX) 41 3382-5016 (0XX) 41 3382-2643
WWW.CASTROSUL.COM.BR CASTROSUL@CASTROSUL.COM.BR
RUA D. PEDRO II, 506 • AFONSO PENA • VILA CENTENÁRIO DO SUL
CEP 83 050-250 • SÃO JOSÉ DOS PINHAIS • PARANÁ • BRASIL

ROTULADORA

ESCOVA

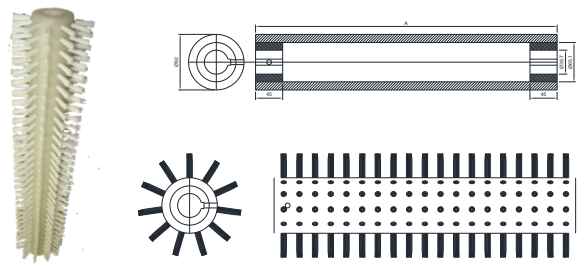

Código	A	Material
CSB 7909	500	Nylon
CSB 7910	850	

ESCOVA PARA ROTULADORA

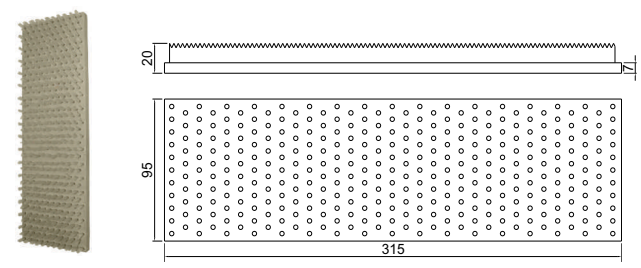

Código	Material
CSB 4455	Nylon

ESCOVA

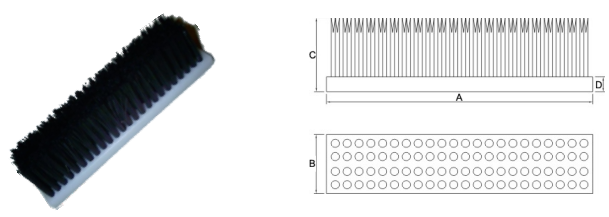

Código	A	B	C	D	Material
CSB 3761	180	40	50	10	Cerdas de Nylon
CSB 4983	180	40	50	10	
CSB 9227	30	50	50	10	

ESCOVA

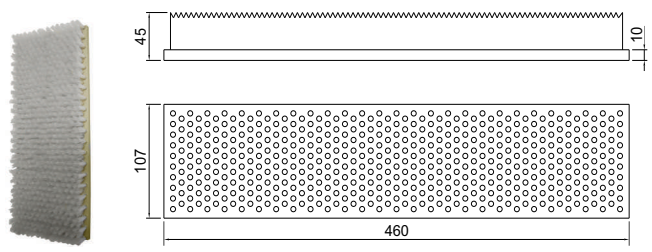

Código	Material
CSB 4459	Nylon

ROLO ESCOVA

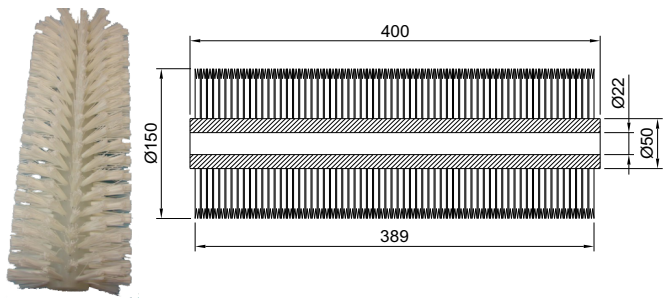

Código	Material
CSB 3484	Nylon

ESCOVA PARA ASPIRADOR INDUSTRIAL

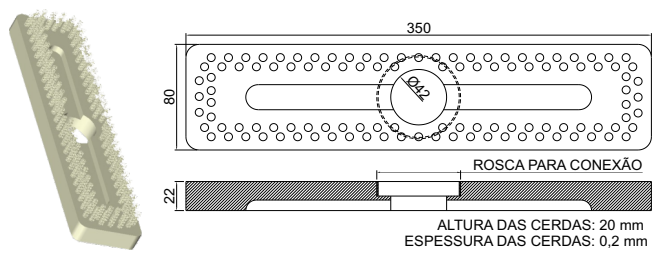

Código	Material
CSB 3835	Nylon

ROLO ESCOVA

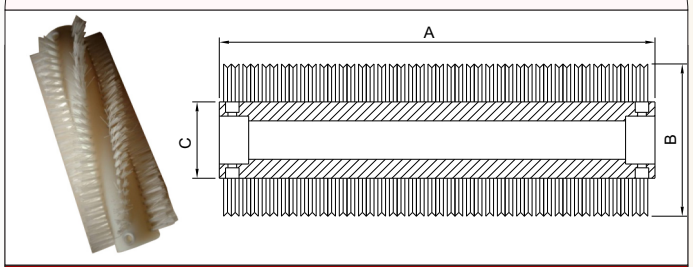

Código	A	B	C	Material
CSB 3276	452	160,5	80,5	Nylon
CSB 4950	300	160,5	80,5	

ESCOVA

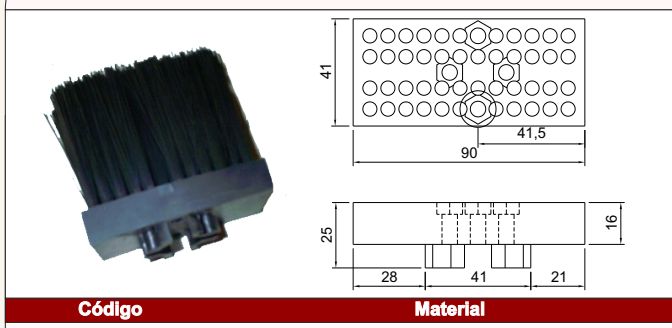

Código	Material
CSB 16291	Nylon

ESCOVA

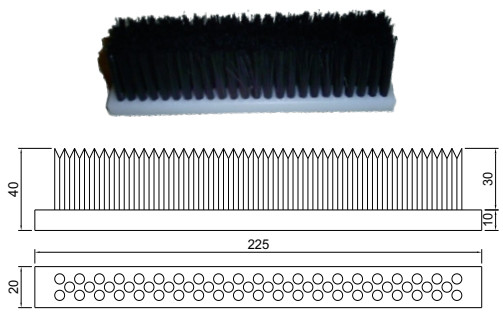

Código	Material
CSB 4349	Nylon

ESCOVA PARA FIXAÇÃO DE RÓTULO

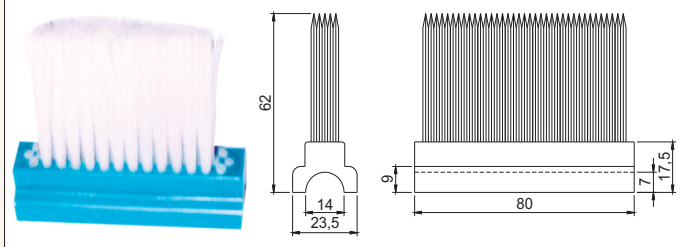

Código	Material
CSB 1565	Nylon

ESCOVA

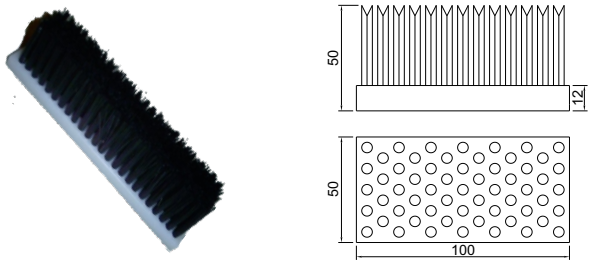

Código	Material
CSB 4149	Nylon

ESCOVA PARA ROTULADORA

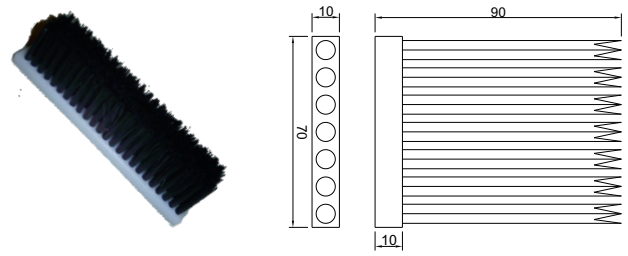

Código	Material
CSB 3836	Nylon e Cerdas

ESCOVA DAS ROTULADORAS

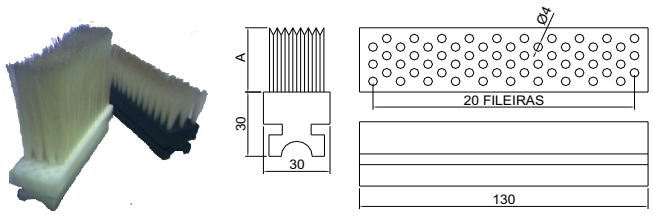

Código	A	Material
CSB 3033	70	Aço Inox Polido
CSB 3034	55	

ESCOVA

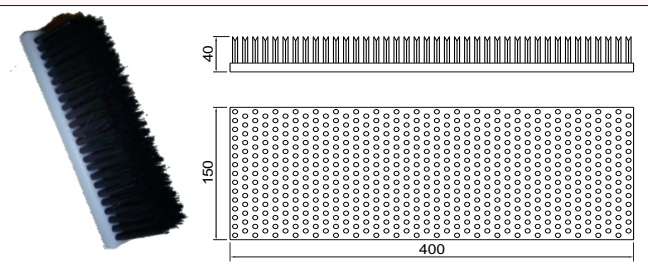

Código	Material
CSB 4025	Nylon

ESCOVA PARA FIXAÇÃO DE RÓTULO

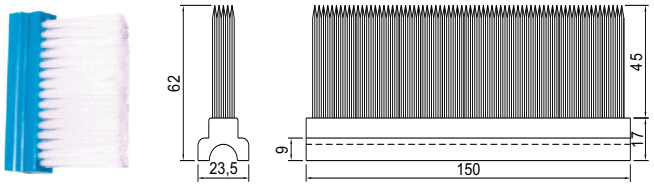

Código	Material
CSB 4100	Nylon e Cerdas

ESCOVA

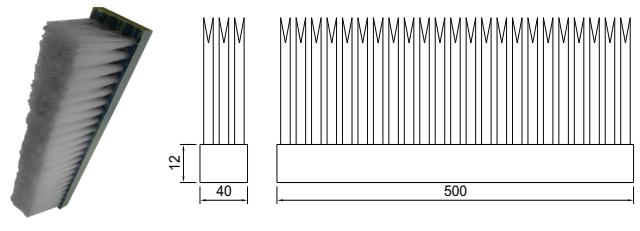

Código	Material
CSB 4403	Nylon

CASTROSUL INDÚSTRIA E COMÉRCIO DE PLÁSTICOS LTDA.
(0XX) 41 3382-5016 (0XX) 41 3382-2643
WWW.CASTROSUL.COM.BR CASTROSUL@CASTROSUL.COM.BR
RUA D. PEDRO II, 506 • AFONSO PENA • VILA CENTENÁRIO DO SUL
CEP 83 050-250 • SÃO JOSÉ DOS PINHAIS • PARANÁ • BRASIL

ROTULADORA

ESCOVA

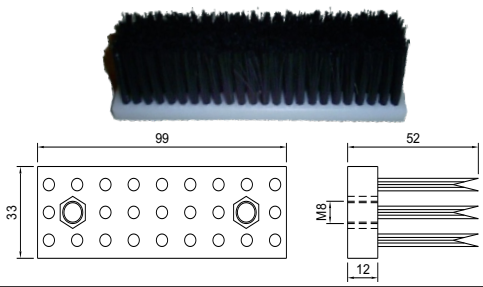

Código	Material
CSB 3777	Nylon

ESCOVA

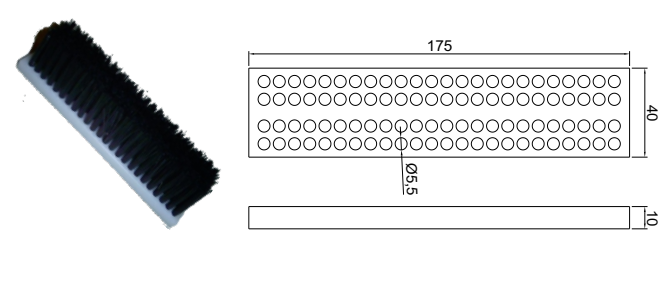

Código	Material
CSB 20239	Nylon

ESCOVA

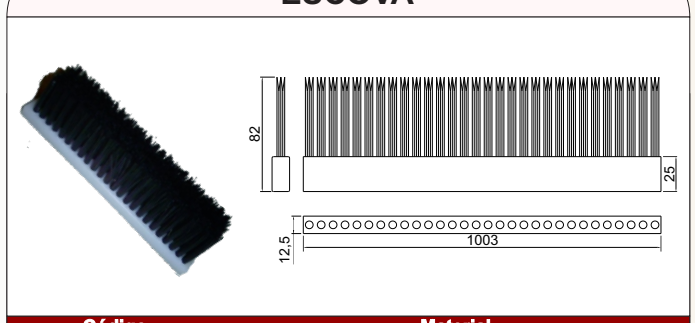

Código	Material
CSB 3806	Nylon

ESCOVA

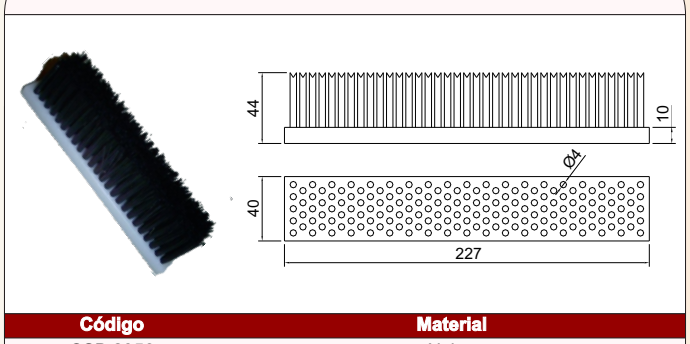

Código	Material
CSB 2356	Nylon

ESCOVA

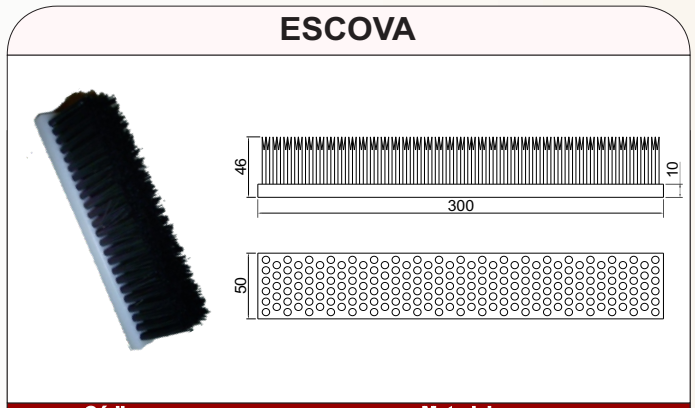

Código	Material
CSB 3759	Nylon

ESCOVA

Código	Material
CSB 4177	Nylon

ESCOVA COM REFORÇO EM ALUMÍNIO

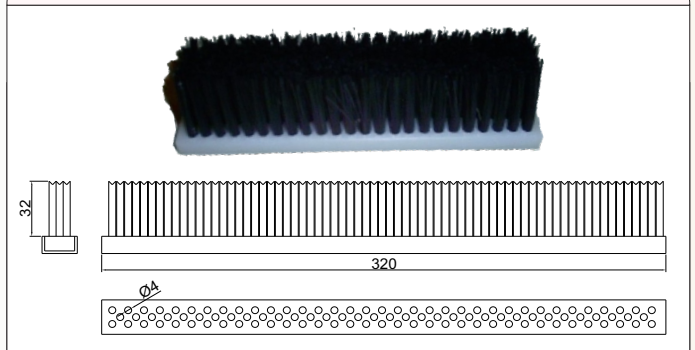

Código	Material
CSB 4860	Nylon

ESCOVA

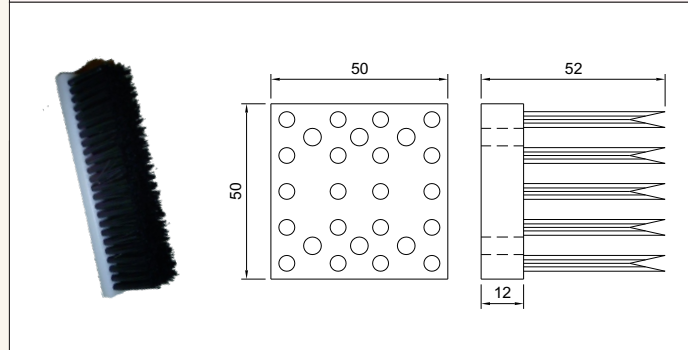

Código	Material
CSB 3776	Nylon

ESCOVA

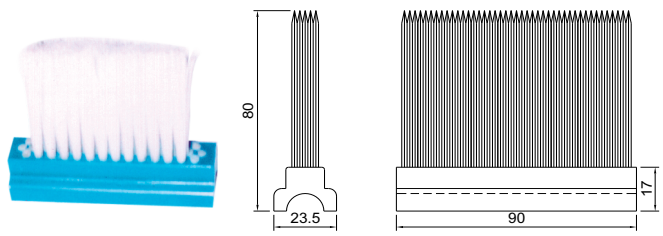

Código	Material
CSB 3762	Nylon

BIGORNA DIANTEIRA DO TAMBOR DE VÁCUO 1500 ml

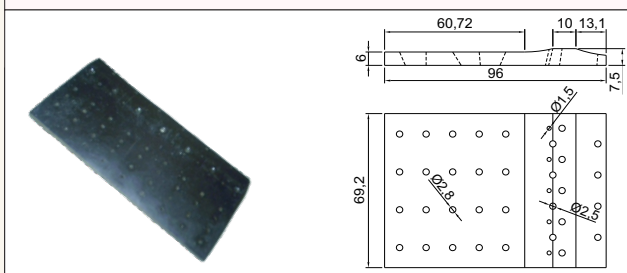

Código	Material
CSB 3364	Viton

ESCOVA P/ LIMPEZA DE CALÇADO

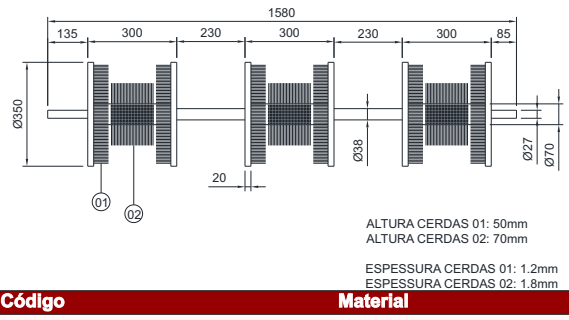

Código	Material
CSB 9937	Nylon

BIGORNA TRASEIRA DO TAMBOR DE VÁCUO 1500 ml

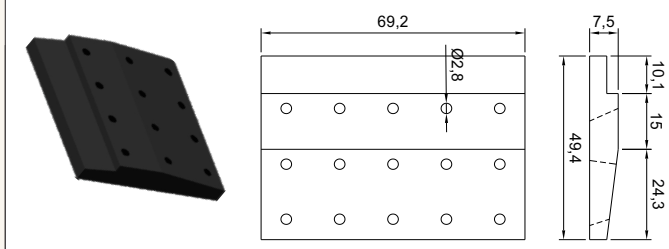

Código	Material
CSB 3365	Viton

ESCOVA ROTULADORA

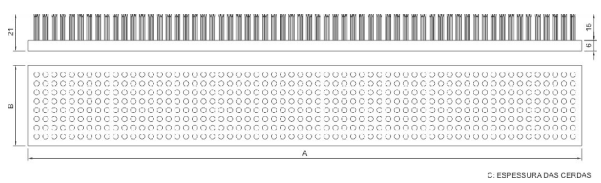

Código	A	B	C	Material
CSB 11386 A	315	35	0,15	Nylon
CSB 11386 B	315	45,5	0,15	
CSB 11386 C	325	80,5	0,15	
CSB 11386 D	325	96	0,15	

BIGORNA TRASEIRA DO TAMBOR DE VÁCUO 2000 ml

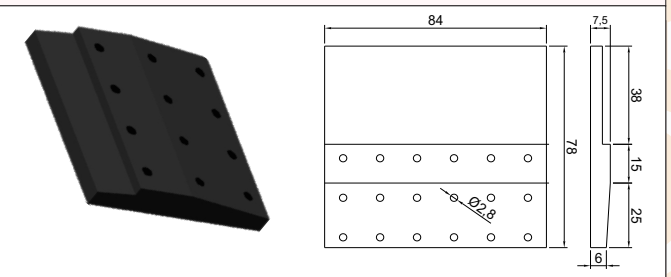

Código	Material
CSB 3486	Viton Dureza 85/90 Shore “A”

BIGORNA DIANTEIRA DO TAMBOR DE VÁCUO

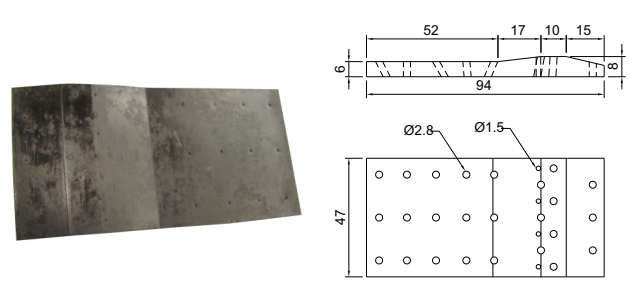

Código	Material
CSB 2202	Viton

BIGORNA TRASEIRA DO TAMBOR DE VÁCUO 2000 ml

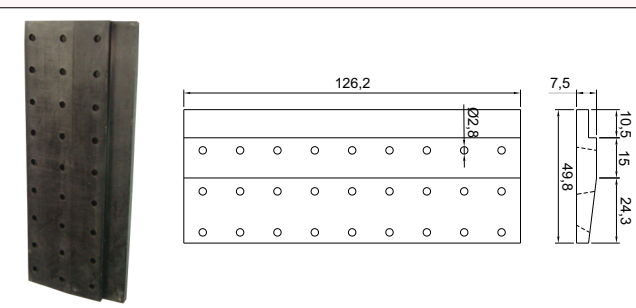

Código	Material
CSB 3367	Viton

CASTROSUL INDÚSTRIA E COMÉRCIO DE PLÁSTICOS LTDA.
(0XX) 41 3382-5016 (0XX) 41 3382-2643
WWW.CASTROSUL.COM.BR CASTROSUL@CASTROSUL.COM.BR
RUA D. PEDRO II, 506 • AFONSO PENA • VILA CENTENÁRIO DO SUL
CEP 83 050-250 • SÃO JOSÉ DOS PINHAIS • PARANÁ • BRASIL

ROTULADORA

BIGORNA TRASEIRA DO TAMBOR DE VÁCUO 2000 ml

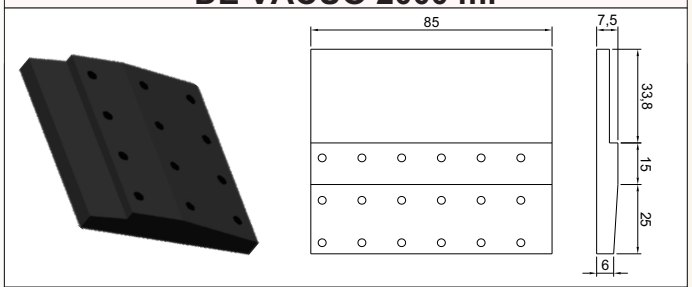

Código	Material
CSB 3459	Viton Dureza 85/90 Shore “A”

BIGORNA DIANTEIRA DO TAMBOR DE VÁCUO 2000 ml

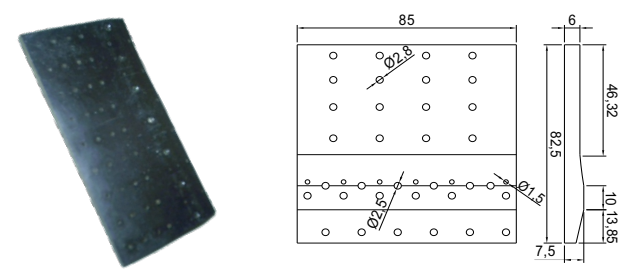

Código	Material
CSB 3458	Viton Dureza 85/90 Shore “A”

BIGORNA TRASEIRA DO TAMBOR DE VÁCUO 250 ml

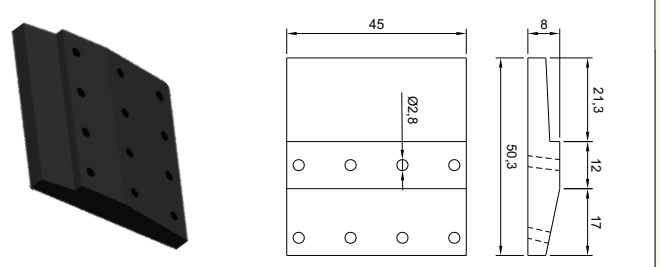

Código	Material
CSB 3059	Viton

BIGORNA DIANTEIRA DO TAMBOR DE VÁCUO 250 ml - REFRIGERANTE

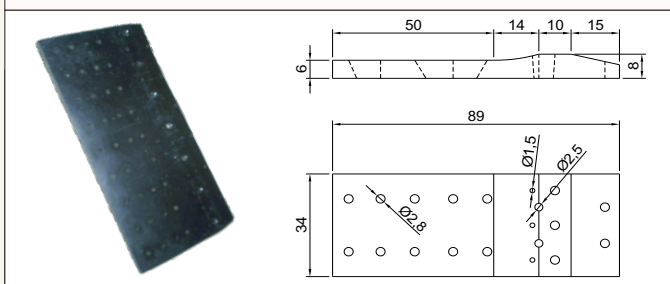

Código	Material
CSB 3454	Viton Dureza 85/90 Shore “A”

BIGORNA TRASEIRA DO TAMBOR DE VÁCUO 250 ml - REFRIGERANTE

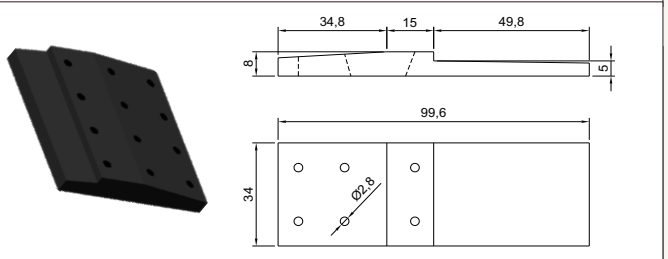

Código	Material
CSB 3455	Viton Dureza 85/90 Shore “A”

BIGORNA DIANTEIRA DO TAMBOR DE VÁCUO 330 ml

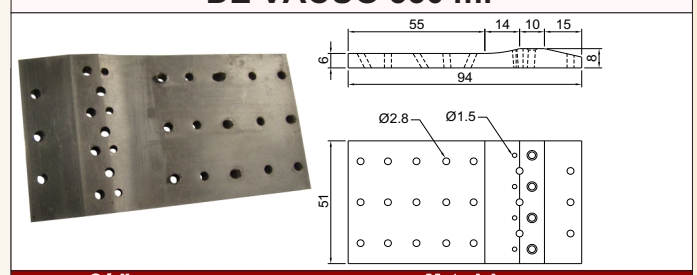

Código	Material
CSB 3336	Viton

BIGORNA DIANTEIRA DO TAMBOR DE VÁCUO 2000 ml

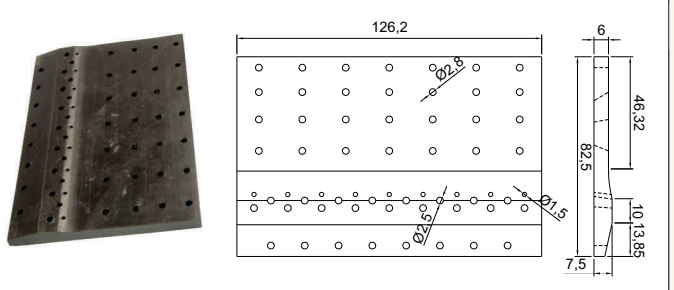

Código	Material
CSB 3366	Viton

BIGORNA DIANTEIRA DO TAMBOR DE VÁCUO 500 ml

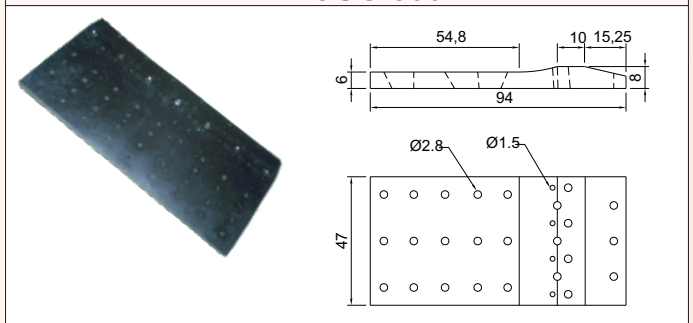

Código	Material
CSB 3524	Viton Dureza 85/90 Shore ”A”

BIGORNA DIANTEIRA DO TAMBOR DE VÁCUO 600 ml

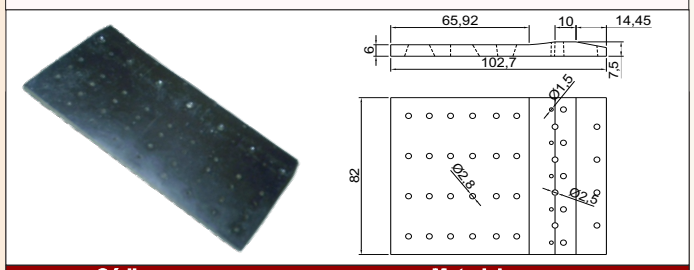

Código	Material
CSB 3376	Viton

BIGORNA TRASEIRA DO TAMBOR DE VÁCUO 500 ml

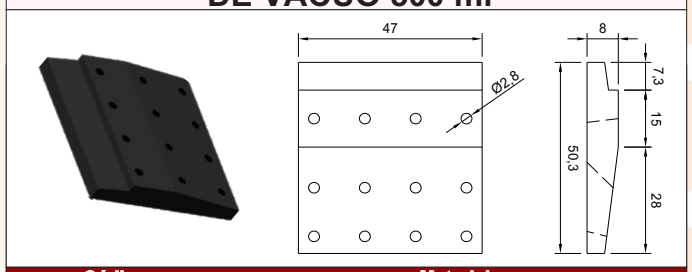

Código	Material
CSB 3525	Viton Dureza 85/90 Shore “A”

BIGORNA TRASEIRA AQUAZERO 500 ml

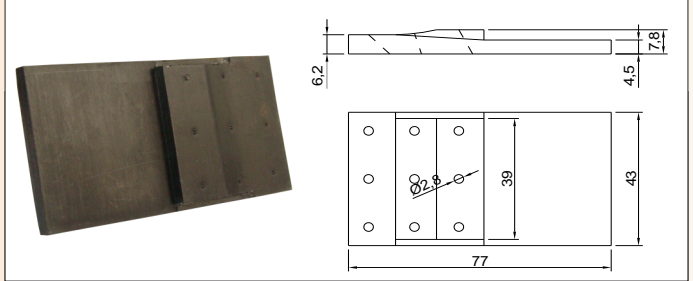

Código	Material
CSB 3890	Viton

BIGORNA TRASEIRA DO TAMBOR DE VÁCUO 600 ml

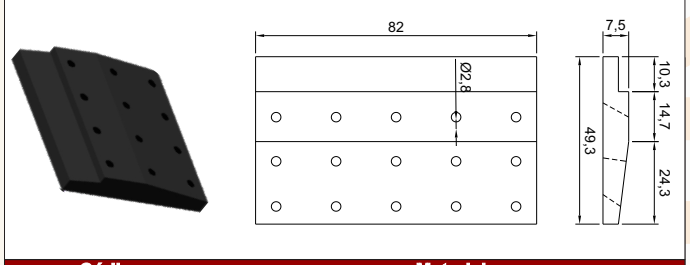

Código	Material
CSB 3377	Viton

BIGORNA TRASEIRA DO TAMBOR DE VÁCUO

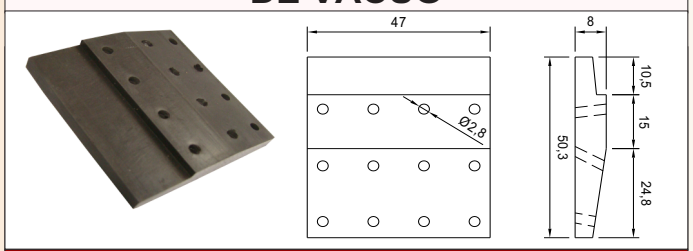

Código	Material
CSB 2201	Viton

BIGORNA TRASEIRA DO TAMBOR DE VÁCUO 600 ml

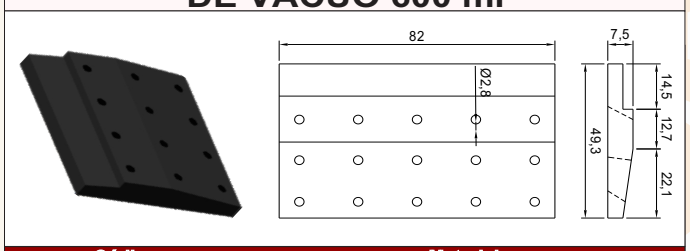

Código	Material
CSB 3487	Viton Dureza 85/90 Shore “A”

BIGORNA TRASEIRA DO TAMBOR DE VÁCUO 330 ml

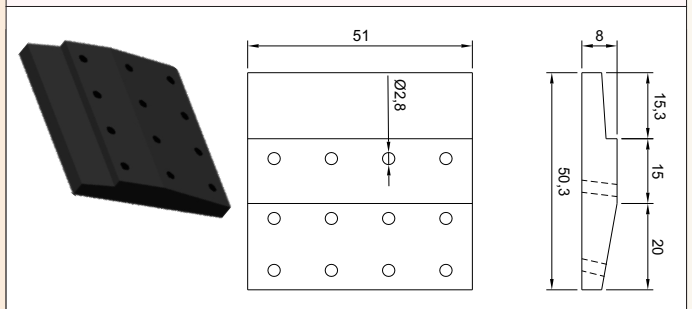

Código	Material
CSB 3337	Viton

BIGORNA DIANTEIRA AQUAZERO 500 ml

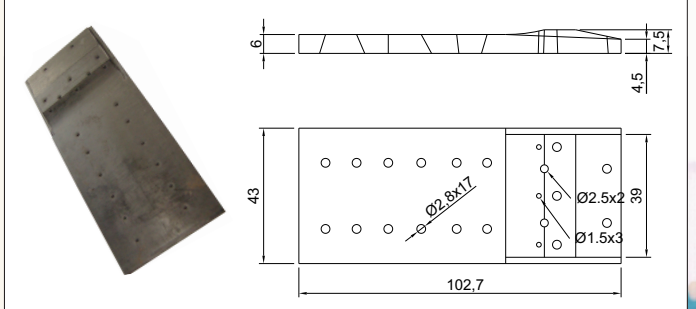

Código	Material
CSB 3889	Viton

CASTROSUL INDÚSTRIA E COMÉRCIO DE PLÁSTICOS LTDA.
(0XX) 41 3382-5016 (0XX) 41 3382-2643
WWW.CASTROSUL.COM.BR CASTROSUL@CASTROSUL.COM.BR
RUA D. PEDRO II, 506 • AFONSO PENA • VILA CENTENÁRIO DO SUL
CEP 83 050-250 • SÃO JOSÉ DOS PINHAIS • PARANÁ • BRASIL

ROTULADORA

ESPONJA

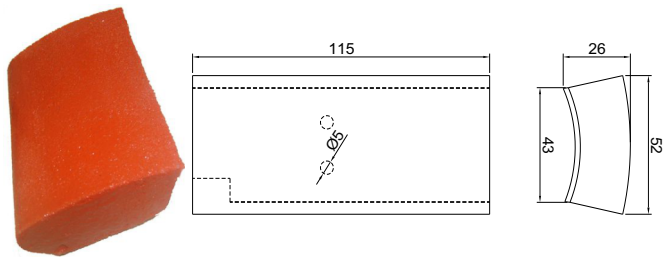

Código	Material
CSB 3230	Espuma e Aço Inox

ESPONJA CORPO - PILSEN LONG NECK

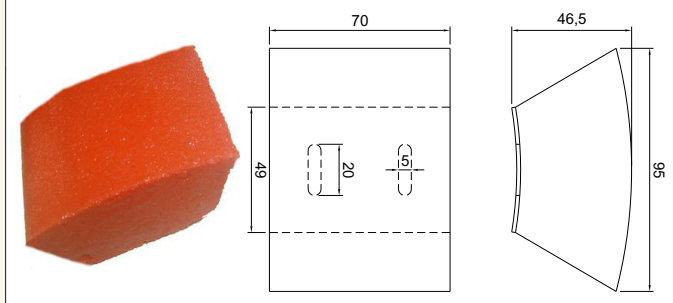

Código	Material
CSB 3623	Espuma e Aço Inox

ESPONJA

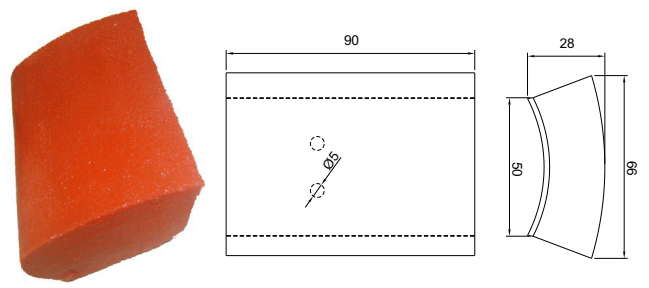

Código	Material
CSB 3232	Espuma e Aço Inox

ESPONJA GARGALO PILSEN LONG NECK

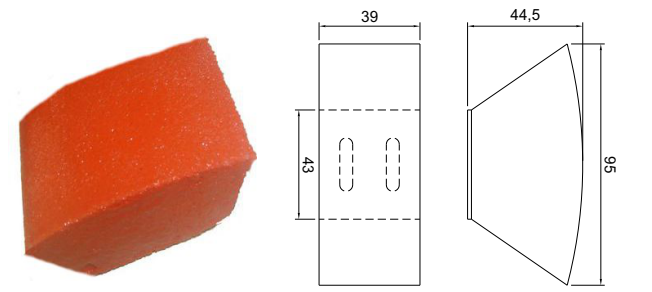

Código	Material
CSB 3571	Espuma e Aço Inox

ESPONJA COM BASE EM AÇO INOX

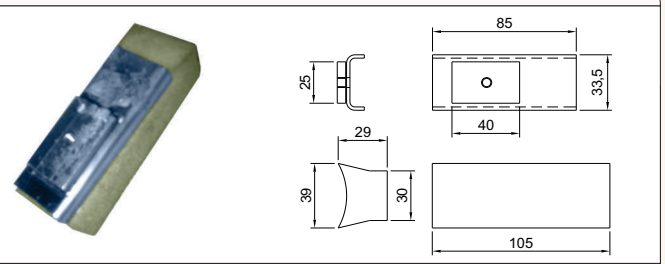

Código	Material
CSB 2186	Espuma e Aço Inox
CSB 2187	
CSB 2188	

ESPONJA PARA ROTULADORA

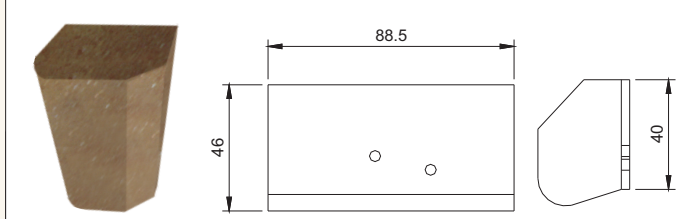

Código	Material
CSB 0283	Espuma e Aço Inox

ESPONJA COM BASE EM AÇO INOX

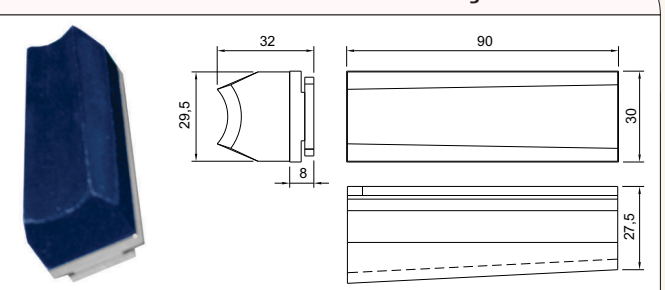

Código	Material
CSB 4241	Espuma e Aço Inox

ESPONJA PARA ROTULADORA

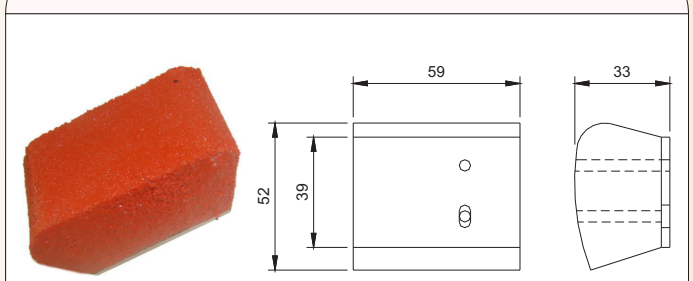

Código	Material
CSB 0109	Espuma e Aço Inox

ESPONJA PARA ROTULADORA

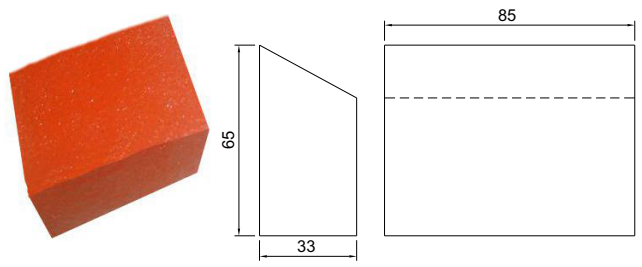

Código	Material
CSB 3631	Espuma e Aço Inox

ESPONJA PARA RÓTULO 300 ml

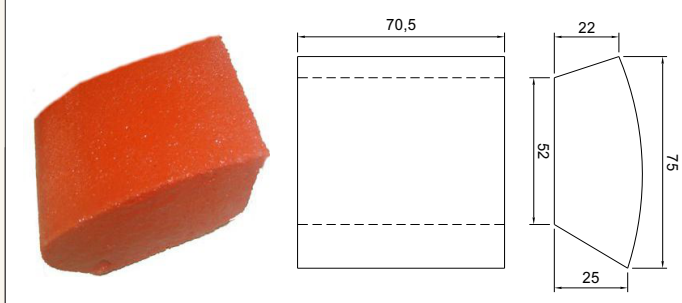

Código	Material
CSB 3998	Espuma e Aço Inox

ESPONJA PARA ROTULADORA

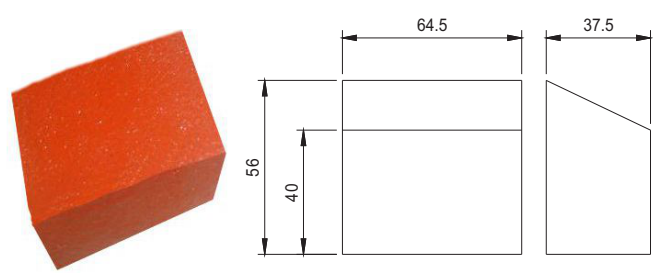

Código	Material
CSB 1572	Espuma e Aço Inox

ESPONJA PARA RÓTULO 600 ml

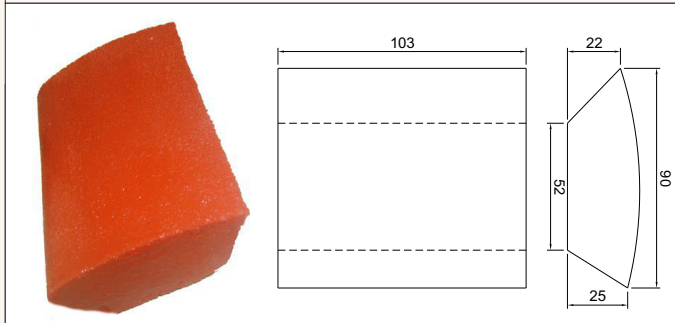

Código	Material
CSB 3999	Espuma e Aço Inox

ESPONJA PARA ROTULADORA

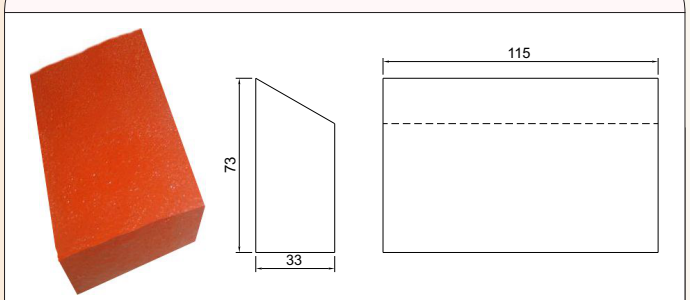

Código	Material
CSB 3629	Espuma e Aço Inox

ESPONJA P/ CHAPA DE AÇO P/ CORPO LITRÃO

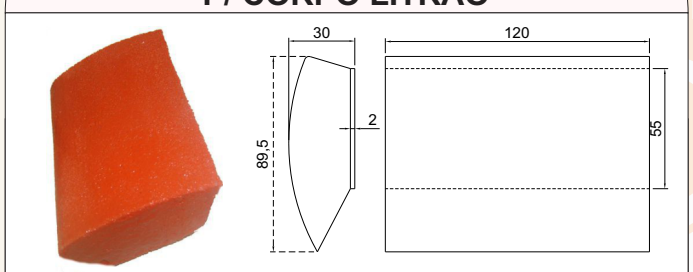

Código	Material
CSB 9523	ESPUMA

ESPONJA PARA RÓTULO 200 ml

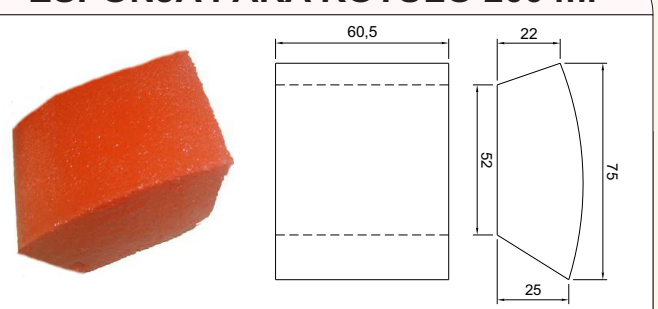

Código	Material
CSB 3997	Espuma e Aço Inox

ESPONJA P/ CHAPA DE AÇO P/ GARGALO LITRÃO

Código	Material
CSB 9524	ESPUMA

CASTROSUL INDÚSTRIA E COMÉRCIO DE PLÁSTICOS LTDA.
(0XX) 41 3382-5016 (0XX) 41 3382-2643
WWW.CASTROSUL.COM.BR CASTROSUL@CASTROSUL.COM.BR
RUA D. PEDRO II, 506 • AFONSO PENA • VILA CENTENÁRIO DO SUL
CEP 83 050-250 • SÃO JOSÉ DOS PINHAIS • PARANÁ • BRASIL

ROTULADORA

ESPONJA PARA ROTULADORA

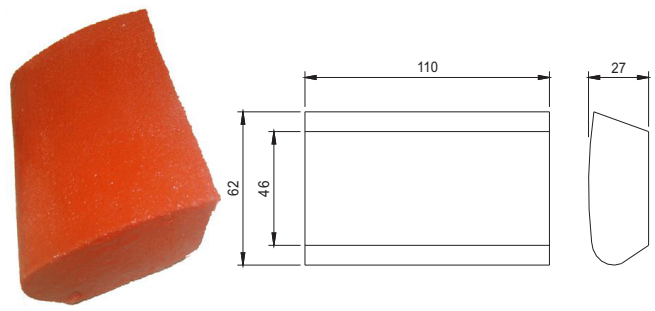

Código	Material
CSB 1573	Espuma e Aço Inox

ESPONJA PARA ROTULADORA

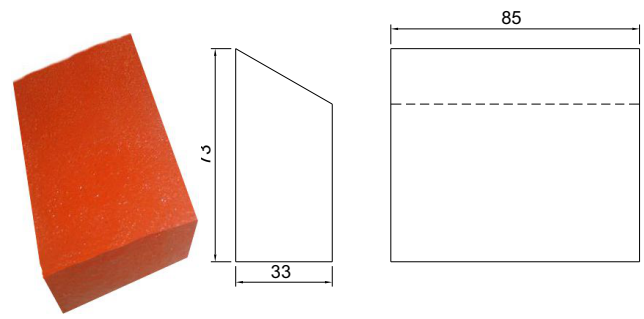

Código	Material
CSB 3630	Espuma e Aço Inox

ESPONJA PARA ROTULADORA

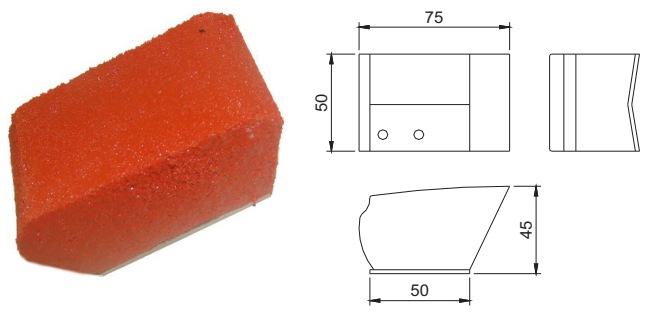

Código	Material
CSB 1555	Espuma e Aço Inox

ESPONJA PARA ROTULADORA

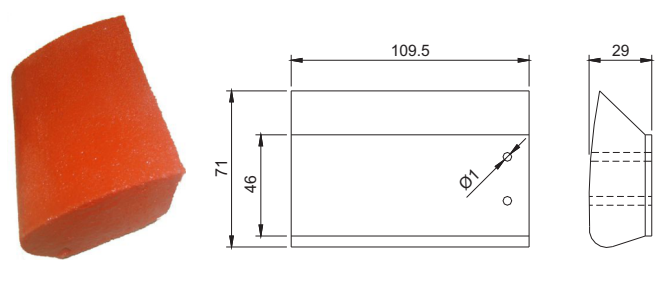

Código	Material
CSB 0177	Espuma e Aço Inox

ESPONJA PARA ROTULADORA

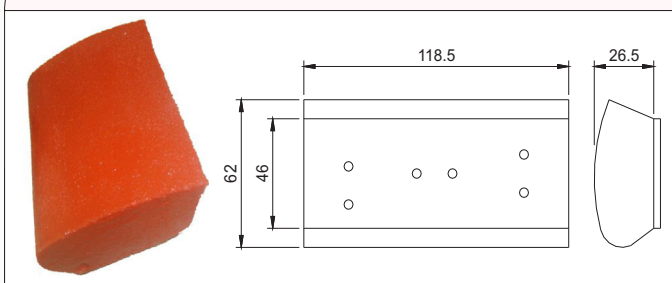

Código	Material
CSB 1574	Espuma e Aço Inox

ESPONJA PARA ROTULADORA

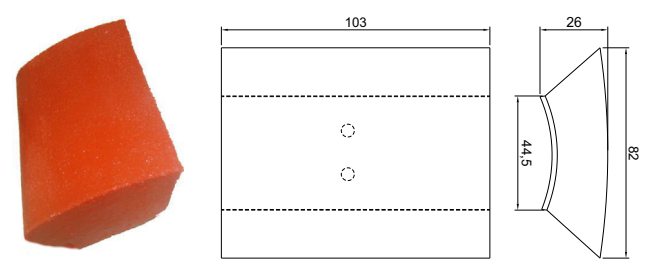

Código	Material
CSB 3381	Espuma e Aço Inox

ESPONJA PARA ROTULADORA

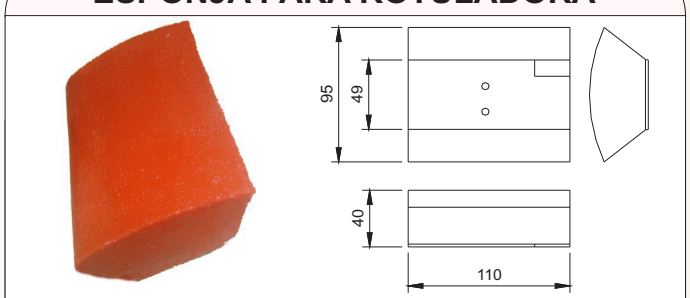

Código	Material
CSB 1554	Espuma e Aço Inox

ESPONJA PARA ROTULADORA

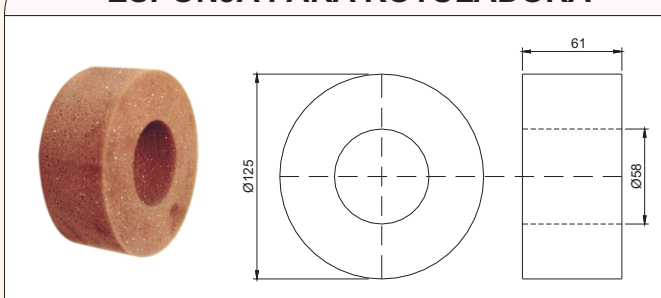

Código	Material
CSB 1581	Espuma

ESPONJA CÔNICA

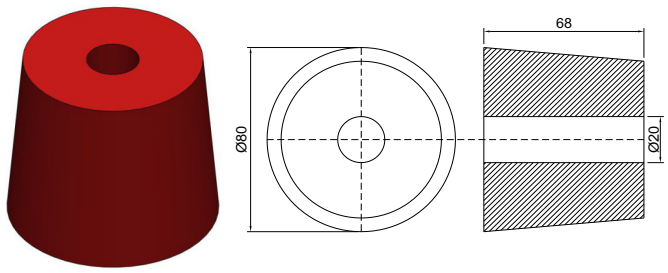

Código	Material
CSB 4890	Espuma

EIXO DOS PALETES

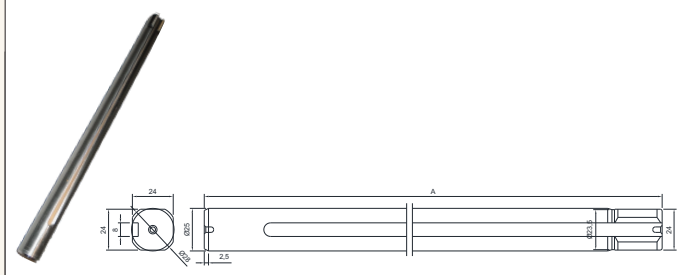

Código	B	Material
CSB 12070	370	Aço Inóx
CSB 12071	460	

ESPUMA ROTULADORA

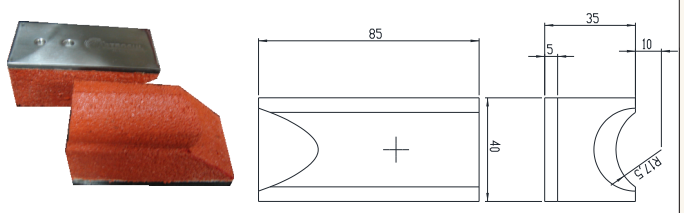

Código	Material
CSB 7073	Espuma

BORRACHA ESPONJOSA DO MASSAGEADOR

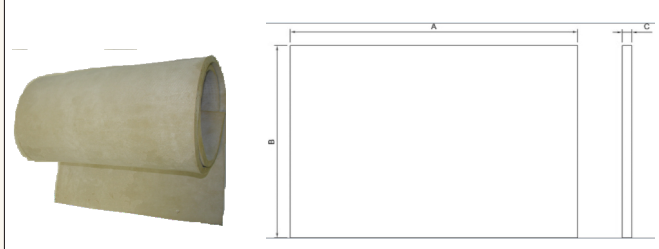

Código	A	B	C	Material
CSB 10370	1000	1000	4,8	Borracha Natural
CSB 11208	1000	32	12,7	
CSB 11588	1000	190	15	
CSB 12146	500	146	20	
CSB 8307	1000	300	9	
CSB 9323	1000	1000	15	
CSB 9324	1000	1000	25	
CSB 9325	1000	2000	30	

ESPUMA ROTULADORA

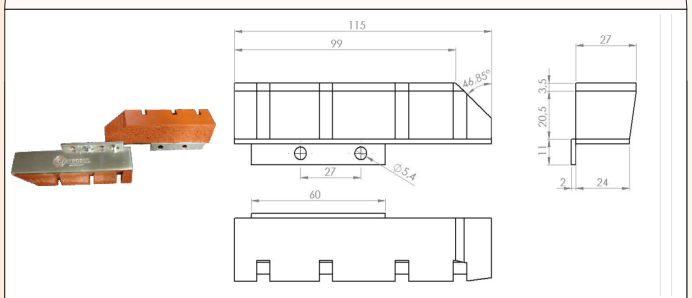

Código	Material
CSB 7074	Espuma

PRATO PORTA GARRAFA 300ML

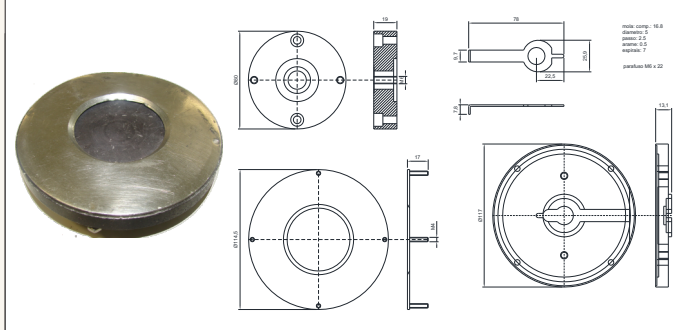

Código	Material
CSB 8375	Alumínio

ANEL OVAL P/ ROTULADORA

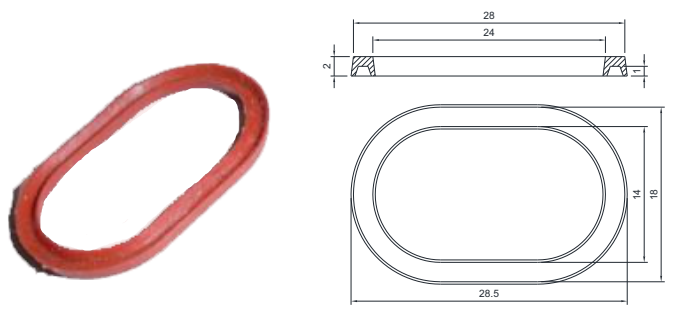

Código	Material
CSB 11584	Silicone Atóxico

CASTROSUL INDÚSTRIA E COMÉRCIO DE PLÁSTICOS LTDA.
☎ (0XX) 41 3382-5016 (0XX) 41 3382-2643
WWW.CASTROSUL.COM.BR CASTROSUL@CASTROSUL.COM.BR
RUA D. PEDRO II, 506 • AFONSO PENA • VILA CENTENÁRIO DO SUL
CEP 83 050-250 • SÃO JOSÉ DOS PINHAIS • PARANÁ • BRASIL

ROTULADORA

SELO MECÂNICO

Código	Material
CSB 13208	Borracha Nitrílica

KIT HOMOGENEIZADOR ALX 25 NÃO ASSÉPTICO

Código	Material
CSB 3630	Borracha e Teflon

ROLO REVESTIDO EM BORRACHA

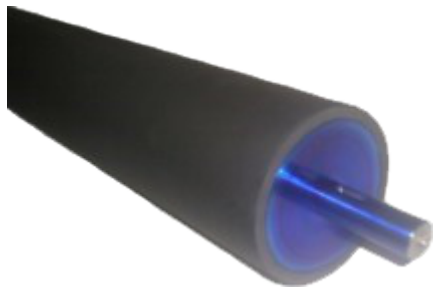

Código	Material
CSB 13209	Borracha

KIT HOMOGENEIZADOR ALX 20 ASSÉPTICO

Código	Material
CSB 13213	Borracha e Teflon

SELO MECÂNICO

Código	Material
CSB 13210	Aço Inóx e Borracha

ROLO REVESTIDO EM SILICONE

Código	Material
CSB 13214	Silicone

KIT HOMOGENEIZADOR ALX 30 ASSÉPTICO

Código	Material
CSB 13212	Borracha e Teflon

KIT VÁLVULA V330/V54 JOGO DE GAXETAS P/ HOM. ALX 30

Código	Material
CSB 13215	Borracha e Teflon

KIT SELO DA BOMBA M11

Código	Material
CSB 13216	Aço Inóx

ROLO DIMC

Código	Material
CSB 13220	Borracha

ROLO DATADOR

Código	Material
CSB 13217	Borracha e Aço Inox

DIAFRAGMA

Código	Material
CSB 13221	Borracha

DEDO TRANSPORTADOR

Código	Material
CSB 13218	Borracha e Inox

SELO MECÂNICO

Código	Material
CSB 13222	Borracha e Aço Inox

CONJUNTO ASSENTO DE VÁLVULA

Código	Material
CSB 13219	Inox

SELO MECÂNICO

Código	Material
CSB 13223	Borracha e Aço Inox

CASTROSUL INDÚSTRIA E COMÉRCIO DE PLÁSTICOS LTDA.
☎ (0XX) 41 3382-5016 (0XX) 41 3382-2643
WWW.CASTROSUL.COM.BR CASTROSUL@CASTROSUL.COM.BR
RUA D. PEDRO II, 506 • AFONSO PENA • VILA CENTENÁRIO DO SUL
CEP 83 050-250 • SÃO JOSÉ DOS PINHAIS • PARANÁ • BRASIL

ROTULADORA

KIT HOMOGENEIZADOR ALX 25 ASSEPTICO

Código	Material
CSB 13224	Espuma e Aço Inox

VEDADOR

Código	Material
CSB 3630	Viton e Aço Inox

JOGO DE GAXETAS P/ HOMOGENEIZADOR ALX 25

Código	Material
CSB 12325	Espuma e Aço Inox

JOGO DE GAXETAS HOMOGENEIZADOR ALX 40

Código	Material
CSB 13229	Borracha e Teflon

BUCHA COMPENSADORA

Código	Material
CSB 13226	Aço Inox

ROTOR

Código	Material
CSB 13230	Borracha

ESTICADOR DE CORREA

Código	Material
CSB 13227	Alumínio e Borracha

VEDADOR

Código	Material
CSB 13231	Viton e Aço Inox

ROTULADORA

SELO MECÂNICO

Código	Material
CSB 13232	Borracha e Aço Inox

RETENTOR PB2

Código	Material
CSB 13236	Borracha

ELEMENTO DE ACOPLAMENTO

Código	Material
CSB 13233	Borracha

ANEL DE COMPRESSÃO

Código	Material
CSB 13238	Bronze

PISTÃO HOMOGENIZADOR

Código	Material
CSB 13234	Aço Inóx

VÁLVULA CPM

Código	Material
CSB 13239	Teflon e Borracha

PLACA DE SELAGEM

Código	Material
CSB 13235	UHMW e Aço Inox

VEDADOR

Código	Material
CSB 13240	Borracha

CASTROSUL INDÚSTRIA E COMÉRCIO DE PLÁSTICOS LTDA.
☎ (0XX) 41 3382-5016 (0XX) 41 3382-2643
WWW.CASTROSUL.COM.BR CASTROSUL@CASTROSUL.COM.BR
RUA D. PEDRO II, 506 • AFONSO PENA • VILA CENTENÁRIO DO SUL
CEP 83 050-250 • SÃO JOSÉ DOS PINHAIS • PARANÁ • BRASIL